An Oshkosh Corporation Company

Manuel d'utilisation et de sécurité

Instructions d'origine - Conserver ce manuel en permanence dans la machine.

Élévateurs à flèche modèles 510AJ série II N/S E300001115 à aujourd'hui

ANSI

3123439
January 5, 2015
French - Operation & Safety

NOTE : *Ce manuel s'applique également aux machines portant le numéro de série suivant : E0300001068.*

AVANT-PROPOS

Ce manuel est un outil très important ! Le conserver en permanence dans la machine.

L'objet de ce manuel est de fournir aux propriétaires, utilisateurs, opérateurs, bailleurs et preneurs des instructions permettant une exécution correcte et sûre des tâches pour lesquelles la machine a été conçue.

En raison de constantes améliorations apportées à ses produits, JLG Industries, Inc. se réserve le droit de modifier leurs caractéristiques sans préavis. Des informations actualisées peuvent être obtenues auprès de JLG Industries, Inc.

SYMBOLES DE MISE EN GARDE ET TERMES DE SÉCURITÉ

Voici le symbole de mise en garde. Il sert à prévenir l'utilisateur des risques éventuels de blessures. Respecter tous les messages de sécurité suivant ce symbole pour éviter tout risque de blessures graves voire mortelles.

⚠ DANGER

SIGNALE UNE SITUATION DANGEREUSE IMMINENTE QUI, SI ELLE N'EST PAS ÉVITÉE, ENTRAÎNERA DES BLESSURES GRAVES VOIRE MORTELLES. CET AUTOCOLLANT APPARAÎT SUR FOND ROUGE.

⚠ AVERTISSEMENT

SIGNALE UNE SITUATION POTENTIELLEMENT DANGEREUSE QUI, SI ELLE N'EST PAS ÉVITÉE, RISQUE D'ENTRAÎNER DES BLESSURES GRAVES VOIRE MORTELLES. APPARAÎT SUR FOND ORANGE.

⚠ ATTENTION

SIGNALE UNE SITUATION POTENTIELLEMENT DANGEREUSE QUI, SI ELLE N'EST PAS ÉVITÉE, PEUT ENTRAÎNER DES BLESSURES MINEURES OU BÉNIGNES. CE SYMBOLE PEUT AUSSI METTRE EN GARDE CONTRE DES PRATIQUES DANGEREUSES. APPARAÎT SUR FOND JAUNE.

AVIS

INDIQUE DES INFORMATIONS OU LA POLITIQUE D'UNE SOCIÉTÉ DIRECTEMENT OU INDIRECTEMENT LIÉES À LA SÉCURITÉ DU PERSONNEL OU À LA PROTECTION DU MATÉRIEL.

⚠ AVERTISSEMENT

CE PRODUIT DOIT ÊTRE CONFORME À TOUS LES BULLETINS DE SÉCURITÉ RELATIFS. S'INFORMER AUPRÈS DE JLG INDUSTRIES, INC. OU DU REPRÉSENTANT JLG AGRÉÉ LOCAL POUR TOUTE INFORMATION CONCERNANT LES BULLETINS DE SÉCURITÉ AYANT ÉVENTUELLEMENT ÉTÉ PUBLIÉS POUR LE PRÉSENT PRODUIT.

AVIS

JLG INDUSTRIES, INC. ENVOIE LES BULLETINS DE SÉCURITÉ AU PROPRIÉTAIRE INSCRIT DANS LES DONNÉES DE CETTE MACHINE. CONTACTER JLG INDUSTRIES, INC. POUR S'ASSURER QUE LES DONNÉES DU PROPRIÉTAIRE ACTUEL SONT MISES À JOUR ET CORRECTES.

AVIS

JLG INDUSTRIES, INC. DOIT IMMÉDIATEMENT ÊTRE AVERTI DE TOUT INCIDENT IMPLIQUANT DES PRODUITS JLG ET AYANT ENTRAÎNÉ DES BLESSURES GRAVES VOIRE MORTELLES OU LORSQUE DES BIENS PERSONNELS OU LE PRODUIT JLG ONT SUBI DES DOMMAGES IMPORTANTS.

Pour :

- Signaler un accident
- Connaître les publications relatives à la sécurité d'un produit
- Mettre à jour les données du propriétaire actuel
- Poser des questions concernant la sécurité d'un produit
- Obtenir des informations sur la conformité aux normes et réglementations
- Poser des questions concernant les applications spéciales d'un produit
- Poser des questions concernant les modifications d'un produit

Contacter :

Product Safety and Reliability Department
JLG Industries, Inc.
13224 Fountainhead Plaza
Hagerstown, MD 21742
USA

ou le bureau JLG le plus proche
(Voir adresses à l'intérieur de la couverture de ce manuel)

Aux États-Unis :

Appel gratuit : 877-JLG-SAFE (877-554-7233)

En dehors des États-Unis :

Téléphone : 240-420-2661
Fax : 301-745-3713
Adresse e-mail : ProductSafety@JLG.com

JOURNAL DE RÉVISION

Édition originale	- 1er avril 2013
Révision	- 5 janvier 2015

SECTION - PARAGRAPHE, OBJET **PAGE**

SECTION - 1 - CONSIGNES DE SÉCURITÉ

1.1 GÉNÉRALITÉS 1-1
1.2 AVANT LA MISE EN SERVICE 1-1
Formation et connaissances de l'opérateur 1-1
Inspection du lieu de travail 1-2
Inspection de la machine 1-3
1.3 UTILISATION 1-3
Généralités 1-3
Risques de basculement ou de chute 1-4
Risques d'électrocution 1-5
Risques de basculement 1-7
Risques d'écrasement et de collision 1-10
1.4 REMORQUAGE, LEVAGE ET TRANSPORT 1-11
1.5 ENTRETIEN 1-11
Risques liés à l'entretien 1-11
Risques liés à la batterie 1-13

SECTION - 2 - RESPONSABILITÉS DE L'UTILISATEUR, PRÉPARATION ET INSPECTION DE LA MACHINE

2.1 FORMATION DU PERSONNEL 2-1
Formation de l'opérateur 2-1
Encadrement de la formation 2-1
Responsabilité de l'opérateur 2-1
2.2 PRÉPARATION, INSPECTION ET MAINTENANCE 2-2
Inspection avant mise en route 2-4
Contrôle de fonctionnement 2-5
Test de la fonction SkyGuard 2-6

SECTION - PARAGRAPHE, OBJET **PAGE**

GÉNÉRALITÉS 2-10
2.3 TEST DE BLOCAGE DE L'ESSIEU OSCILLANT (LE CAS ÉCHÉANT) 2-12

SECTION - 3 - COMMANDES ET INDICATEURS DE LA MACHINE

3.1 GÉNÉRALITÉS 3-1
3.2 COMMANDES ET INDICATEURS 3-1
Poste de commande au sol 3-2
Panneau des témoins des commandes au sol 3-6
Poste de commande de la plate-forme 3-9
Panneau des témoins des commandes de la plate-forme 3-13

SECTION - 4 - FONCTIONNEMENT DE LA MACHINE

4.1 DESCRIPTION 4-1
4.2 CARACTÉRISTIQUES ET LIMITES DE FONCTIONNEMENT . . . 4-1
Contenances 4-1
Stabilité 4-2
4.3 FONCTIONNEMENT DU MOTEUR 4-2
Procédure de démarrage 4-2
Procédure de coupure du moteur 4-3
4.4 DÉPLACEMENT (TRANSLATION) 4-5
Translation en marche avant et en marche arrière . . . 4-6
4.5 DIRECTION 4-8
4.6 PLATE-FORME 4-8
Réglage de la mise à niveau de la plate-forme 4-8
Rotation de la plate-forme 4-8

SECTION - PARAGRAPHE, OBJET PAGE

4.7 FLÈCHE 4-8
Pivotement de la flèche 4-9
Relevage et abaissement de la flèche de tourelle . . . 4-9
Relevage et abaissement de la flèche principale 4-9
Extension de la flèche principale 4-9
4.8 BOUTON DE VITESSE DES COMMANDES 4-9
4.9 SYSTÈME DE SÉCURITÉ PRIORITAIRE DE LA MACHINE (MSSO) (CE UNIQUEMENT) 4-10
4.10 UTILISATION DE SKYGUARD 4-10
4.11 POMPE AUXILIAIRE 4-11
4.12 TEST DE BLOCAGE DE L'ESSIEU OSCILLANT (LE CAS ÉCHÉANT) 4-11
4.13 EXTINCTION ET STATIONNEMENT DE LA MACHINE . . . 4-12
4.14 LEVAGE ET ARRIMAGE 4-12
Levage 4-12
Arrimage 4-12
4.15 REMORQUAGE 4-14
Avant le remorquage 4-14

SECTION - 5 - PROCÉDURES D'URGENCE

5.1 GÉNÉRALITÉS 5-1
5.2 RAPPORT D'INCIDENT 5-1
5.3 EN CAS D'URGENCE 5-2
Opérateur perdant totalement le contrôle de la machine 5-2
Plate-forme ou flèche prise dans des structures en hauteur 5-2

SECTION - PARAGRAPHE, OBJET PAGE

5.4 REMORQUAGE D'URGENCE 5-2
5.5 SYSTÈME DE SÉCURITÉ PRIORITAIRE DE LA MACHINE (MSSO) (CE UNIQUEMENT) 5-3

SECTION - 6 - CARACTÉRISTIQUES GÉNÉRALES ET MAINTENANCE POUR L'OPÉRATEUR

6.1 INTRODUCTION 6-1
6.2 CARACTÉRISTIQUES DE FONCTIONNEMENT ET PERFORMANCES 6-1
Caractéristiques de portée 6-2
Dimensions 6-3
Châssis 6-3
Contenances 6-4
Pneus 6-4
Moteur 6-4
Poids des composants principaux 6-5
Huile hydraulique 6-6
Emplacement du numéro de série 6-10
6.3 MAINTENANCE POUR L'OPÉRATEUR 6-16
6.4 PNEUS ET ROUES 6-22
Gonflage des pneus 6-22
Pneus endommagés 6-22
Remplacement des pneus 6-22
Remplacement des roues et des pneus 6-23
Installation des roues 6-23
6.5 INFORMATIONS COMPLÉMENTAIRES 6-25

SECTION - 7 - REGISTRE D'INSPECTION ET DE RÉPARATION

NUMÉRO DE FIGURE - TITRE **PAGE**

2-1. Nomenclature de base - Fiche 1 de 2 2-7
2-2. Nomenclature de base - Fiche 2 de 2 2-8
2-3. Ronde d'inspection quotidienne - Fiche 1 de 3 2-9
2-4. Ronde d'inspection quotidienne - Fiche 2 de 3 2-10
2-5. Ronde d'inspection quotidienne - Fiche 3 sur 3 2-11
3-1. Poste de commande au sol 3-3
3-2. Poste de commande au sol avec système de sécurité prioritaire de la machine (MSSO) (CE uniquement) 3-4
3-3. Panneau des témoins des commandes au sol 3-7
3-4. Console de commande de la plate-forme 3-10
3-5. Panneau des témoins des commandes de la plate-forme 3-14
4-1. Position la moins stable vers l'avant 4-4
4-2. Position la moins stable vers l'arrière 4-5
4-3. Pente et dévers 4-7
4-4. Tableau de levage et d'arrimage 4-13
4-5. Moyeu de transmission engagé/débrayé 4-14
4-6. Pose des autocollants - Fiche 1 de 6 4-15
4-7. Pose des autocollants - Fiche 2 de 6 4-16
4-8. Pose des autocollants - Fiche 3 de 6 4-17
4-9. Pose des autocollants - Fiche 4 de 6 4-18
4-10. Pose des autocollants - Fiche 5 de 6 4-19
4-11. Pose des autocollants - Fiche 6 de 6 4-20
6-1. Emplacements du numéro de série 6-10

NUMÉRO DE FIGURE - TITRE **PAGE**

6-2. Spécifications de température de fonctionnement du moteur - Deutz - Fiche 1 de 2 6-11
6-3. Spécifications de température de fonctionnement du moteur - Deutz - Fiche 2 de 2 6-12
6-4. Spécifications de température de fonctionnement du moteur - Caterpillar - Fiche 1 de 2 6-13
6-5. Spécifications de température de fonctionnement du moteur - Caterpillar - Fiche 2 de 2 6-14
6-6. Schéma de lubrification et de maintenance pour l'opérateur 6-15

NUMÉRO DE FIGURE - TITRE **PAGE** **NUMÉRO DE FIGURE - TITRE** **PAGE**

Page laissée blanche intentionnellement.

NUMÉRO DE TABLEAU - TITRE		PAGE
1-1	Distances minimales de sécurité (D.M.S.)	1-6
1-2	Échelle de Beaufort (pour référence uniquement)	1-9
2-1	Tableau d'inspection et d'entretien	2-3
4-1	Tableau de fonctions SkyGuard	4-10
4-2	Légende des autocollants	4-21
6-1	Caractéristiques de fonctionnement	6-1
6-2	Caractéristiques de portée	6-2
6-3	Dimensions	6-3
6-4	Caractéristiques du châssis	6-3
6-5	Contenances	6-4
6-6	Pneus	6-4
6-7	Deutz D2011L03	6-4
6-8	Caterpillar C2.2	6-5
6-9	Poids des composants	6-5
6-10	Huile hydraulique	6-6
6-11	Caractéristiques de l'huile Mobilfluid 424	6-6
6-12	Caractéristiques de l'huile Mobil DTE 13M	6-7
6-13	UCon Hydrolube HP-5046	6-7
6-14	Caractéristiques de l'huile Mobil EAL H 46	6-8
6-15	Caractéristiques de l'huile Exxon Univis HVI 26	6-8
6-16	Quintolubric 888-46	6-9
6-17	Spécifications de lubrification	6-16
6-18	Tableau des couples de serrage des roues	6-24
7-1	Registre d'inspection et de réparation	7-1

NUMÉRO DE TABLEAU - TITRE	PAGE

NUMÉRO DE TABLEAU - TITRE **PAGE** **NUMÉRO DE TABLEAU - TITRE** **PAGE**

Page laissée blanche intentionnellement.

SECTION 1. CONSIGNES DE SÉCURITÉ

1.1 GÉNÉRALITÉS

Cette section souligne les précautions à prendre pour que la machine soit utilisée et entretenue de manière sûre et correcte. Pour garantir une utilisation appropriée de la machine, il est essentiel que soit mise en place une pratique quotidienne basée sur le contenu du présent manuel. Un programme d'entretien, conçu à l'aide des informations fournies dans le présent manuel et dans le manuel d'entretien et de maintenance, doit également être établi par une personne qualifiée et être respecté afin de s'assurer que la machine peut être utilisée en toute sécurité.

Le propriétaire/utilisateur/opérateur/bailleur/preneur de la machine ne doit en aucun cas assumer la responsabilité de la conduite de la machine avant d'avoir lu et compris ce manuel et d'avoir été formé à son fonctionnement sous la direction d'une personne qualifiée et expérimentée.

Cette section décrit les responsabilités du propriétaire, utilisateur, opérateur, bailleur et preneur en matière de sécurité, de formation, d'inspection, d'entretien, d'utilisation et de fonctionnement. En cas de questions sur la sécurité, la formation, l'inspection, l'entretien, les applications et le fonctionnement, prendre contact avec JLG Industries, Inc. ("JLG").

⚠ AVERTISSEMENT

LE NON-RESPECT DES MESURES DE SÉCURITÉ INDIQUÉES DANS LE PRÉSENT MANUEL EST UNE INFRACTION QUI PRÉSENTE DES RISQUES DE DOMMAGES MATÉRIELS ET CORPORELS, VOIRE UN DANGER DE MORT.

1.2 AVANT LA MISE EN SERVICE

Formation et connaissances de l'opérateur

- Il est impératif de lire le manuel d'utilisation et de sécurité dans son intégralité et de bien le comprendre avant de faire fonctionner la machine. Pour obtenir des clarifications ou des informations supplémentaires, ou en cas de questions sur des parties du présent manuel, contacter JLG Industries, Inc.

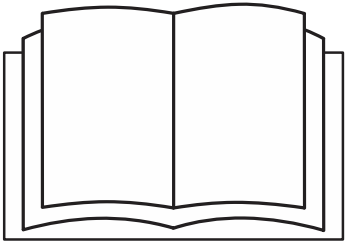

- Un opérateur ne doit assumer la responsabilité de la conduite qu'après avoir été formé par du personnel compétent et autorisé.
- Seules des personnes autorisées et qualifiées ayant prouvé qu'elles ont compris les consignes de sécurité, d'utilisation et d'entretien de l'unité peuvent faire fonctionner la machine.
- Lire, comprendre et respecter tous les panonceaux de DANGER, d'AVERTISSEMENT et de MISE EN GARDE et les instructions d'utilisation sur la machine et dans le présent manuel.
- S'assurer que l'utilisation prévue de la machine entre dans le cadre des tâches pour lesquelles elle a été conçue par JLG.
- Tout le personnel opérant doit être familiarisé avec les commandes d'urgence et le fonctionnement de la machine en cas d'urgence, tels qu'indiqués dans ce manuel.
- Lire, comprendre et respecter toutes les règles de travail de l'employeur ainsi que les réglementations locales et gouvernementales en vigueur correspondant à l'utilisation et à l'application faites de la machine.

Inspection du lieu de travail

- Avant de faire fonctionner la machine et pendant son fonctionnement, l'utilisateur doit prendre les précautions visant à éviter tout risque dans la zone de travail.
- Ne pas faire fonctionner ni relever la plate-forme sur des camions, remorques, trains, navires en mer, échafaudages ni sur aucun autre équipement si l'application n'est pas approuvée par écrit par JLG.
- Avant d'utiliser la machine, repérer les obstacles aériens du type lignes électriques, ponts-grues ou autres.
- Repérer la présence sur le sol de trous, bosses, dévers, obstructions, débris et revêtements susceptibles de dissimuler des trous ou autres dangers.
- Repérer dans la zone de travail les emplacements à risque. Ne pas utiliser la machine dans des endroits risqués sans autorisation spécifique de JLG.
- Vérifier que le sol est capable de soutenir la charge maximale des pneus indiquée sur les autocollants de charge des pneus qui se trouvent sur le châssis, près de chaque roue. Ne pas conduire sur des surfaces meubles.

Inspection de la machine

- Ne pas utiliser cette machine tant que les inspections et contrôles de fonctionnement n'ont pas été effectués comme indiqué à la Section 2 de ce manuel.
- Ne pas utiliser cette machine tant qu'elle n'a pas été entretenue et réparée conformément aux spécifications d'entretien et d'inspection indiquées dans le manuel d'entretien et de maintenance de la machine.
- Vérifier que tous les dispositifs de sécurité fonctionnent correctement. Toute modification de ces dispositifs constitue une infraction aux règles de sécurité.

⚠ AVERTISSEMENT

UN ÉLÉVATEUR À PLATE-FORME NE PEUT EN AUCUN CAS ÊTRE MODIFIÉ SANS L'ACCORD PRÉALABLE ÉCRIT DU FABRICANT.

- Ne pas utiliser une machine sur laquelle il manque des panonceaux ou des autocollants de sécurité ou d'instructions ou s'ils sont illisibles.
- Vérifier si des composants d'origine de la machine ont été modifiés. S'assurer que toute modification a été approuvée par JLG.
- Éviter toute accumulation de débris sur le plancher de la plate-forme. Éliminer toutes saleté, huile, graisse et autres substances glissantes des chaussures et du plancher de la plate-forme.

1.3 UTILISATION

Généralités

- L'utilisation de la machine requiert toute l'attention de l'opérateur. Arrêter la machine avant d'utiliser un dispositif (par exemple un téléphone cellulaire, une radio émetteur-récepteur, etc.) qui pourrait détourner l'attention d'une utilisation sûre de la machine.
- N'utiliser la machine à aucune autre fin que d'amener des personnes, leur outillage et leur matériel à un endroit voulu.
- Avant d'utiliser la machine, l'utilisateur doit être familiarisé avec les capacités de la machine et les caractéristiques de fonctionnement de toutes les fonctions.
- Ne jamais utiliser une machine défectueuse. En cas de défaillances, éteindre la machine. Mettre l'unité hors service et en avertir les autorités compétentes.
- Ne retirer, modifier ou désactiver aucun dispositif de sécurité.
- Ne jamais "sauter" la position neutre d'un commutateur ou d'un levier de commande en passant directement à la position opposée. Toujours ramener le commutateur à sa position neutre et arrêter. Placer ensuite le commutateur à la position suivante. Actionner les commandes avec des gestes mesurés et réguliers.

- Ne laisser personne toucher ou faire fonctionner cette machine depuis le sol si du personnel est à bord de la plate-forme, sauf en cas d'urgence.
- Ne pas transporter de matériel directement sur la rambarde de la plate-forme, sauf accord de JLG.
- Lorsque deux personnes ou plus se trouvent à bord de la plate-forme, l'opérateur doit endosser la responsabilité de toutes les opérations de la machine.
- Toujours s'assurer que les outils électriques sont correctement rangés et ne sont jamais suspendus par leur cordon à la zone de travail de la plate-forme.
- En cours de translation, toujours placer la flèche au-dessus de l'essieu arrière, dans le sens du déplacement. Lorsque la flèche est au-dessus de l'essieu avant, ne pas oublier que les commandes de translation et de direction sont inversées.
- Ne pas débloquer une machine coincée ou hors service en la poussant ou en la tirant, sauf par les tenons d'arrimage du châssis.
- Abaisser complètement la plate-forme et couper toute alimentation électrique avant de quitter la machine.
- Retirer toutes bagues, montres et autres bijoux lors de l'utilisation de la machine. Ne pas porter de vêtements amples et attacher les cheveux longs susceptibles d'être happés ou entraînés dans l'équipement.
- Les personnes étant sous l'influence de l'alcool ou de drogues ou sujettes à des crises d'épilepsie, vertiges ou pertes de contrôle moteur ne doivent en aucun cas utiliser la machine.
- Les vérins hydrauliques sont sujets à l'expansion et la contraction thermiques. Cela peut modifier la position de la flèche et/ou de la plate-forme lorsque la machine est immobile. Les facteurs affectant les mouvements thermiques peuvent inclure la durée d'immobilisation de la machine, la température de l'huile hydraulique, la température de l'air ambiant et la position de la flèche et de la plate-forme.

Risques de basculement ou de chute

- Pendant le fonctionnement, toute personne se trouvant à bord de la plate-forme doit porter un harnais de sécurité attaché par une sangle à un point de fixation agréé. Fixer une (1) seule sangle par point de fixation.

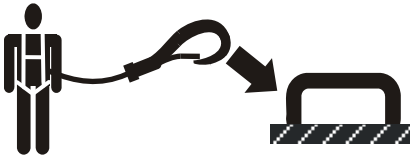

- Entrer et sortir uniquement par la zone du portillon. Faire preuve d'une extrême prudence en montant ou en descendant de la plate-forme. Veiller à ce que la plate-forme soit complètement abaissée. Entrer dans ou sortir de la plate-forme en faisant face à la machine. Toujours garder trois points de contact avec la machine, avec les deux mains et un pied ou les deux pieds et une main, en entrant dans ou en sortant de la machine.
- Avant d'utiliser la machine, s'assurer que tous les portillons sont fermement fermés dans la position adéquate.

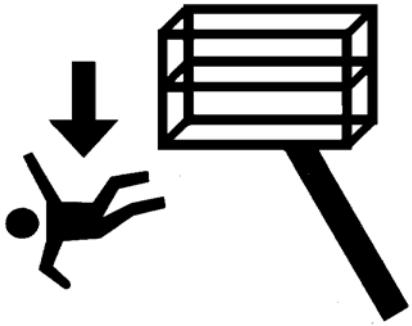

- Garder constamment les deux pieds fermement posés sur le plancher de la plate-forme. Ne jamais poser d'échelles, boîtes, marches, planches ou éléments similaires sur l'unité pour aller plus haut à quelque fin que ce soit.
- Éliminer toutes huile, saleté et autres substances glissantes des chaussures et du plancher de la plate-forme.

Risques d'électrocution

- Cette machine n'est pas isolée et n'offre aucune protection en cas de proximité ou de contact avec le courant électrique.

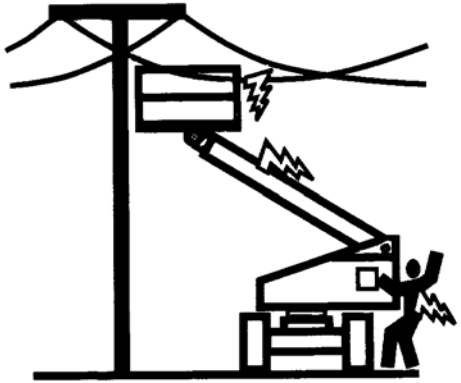

- Maintenir une distance par rapport aux lignes et aux appareils électriques ou toute autre pièce sous tension (exposée ou isolée), conformément à la distance minimale de sécurité (D.M.S.) indiquée dans le Tableau 1-1.
- Tenir compte des mouvements de la machine et de l'oscillation des lignes électriques.

Tableau 1-1. Distances minimales de sécurité (D.M.S.)

Plage de tension (phase à phase)	DISTANCE MINIMALE DE SÉCURITÉ en m (ft)
0 à 50 kV	3 (10)
Plus de 50kV à 200 kV	5 (15)
Plus de 200 kV à 350 kV	6 (20)
Plus de 350 kV à 500 kV	8 (25)
Plus de 500 kV à 750 kV	11 (35)
Plus de 750 kV à 1000 kV	14 (45)

NOTE : Cette condition s'applique, excepté lorsque les réglementations de l'employeur, locales ou gouvernementales sont plus strictes.

- Maintenir une distance d'au moins 3 m (10 ft) entre la machine ou ses occupants, leurs outils et leur équipement et tout appareil ou ligne électrique porteur de 50 000 volts ou moins. Ajouter 30 cm (1 ft) pour toute tension supplémentaire de 30 000 volts ou moins.

- La distance minimale de sécurité peut être réduite si des barrières isolantes sont installées pour empêcher le contact et que ces barrières sont prévues pour la tension de la ligne à protéger. Ces barrières ne doivent pas faire partie de la machine (ni y être attachées). La distance minimale de sécurité sera alors réduite à une distance comprise dans les dimensions de travail désignées de la barrière isolante. Cette détermination doit être faite par une personne qualifiée conformément aux spécifications de l'employeur, locales ou gouvernementales concernant les pratiques de travail près de matériel sous tension.

⚠ DANGER

NE PAS MANOEUVRER LA MACHINE NI DÉPLACER DU PERSONNEL DANS UNE ZONE INTERDITE (D.M.S.). SUPPOSER QUE TOUTES LES PIÈCES ET CÂBLES ÉLECTRIQUES SONT SOUS TENSION À MOINS D'ÊTRE SÛR QUE L'ALIMENTATION A ÉTÉ COUPÉE.

Risques de basculement

- L'utilisateur doit connaître la surface sur laquelle il va conduire. Ne pas conduire sur des pentes ou des dévers dépassant l'inclinaison admissible pour la machine.

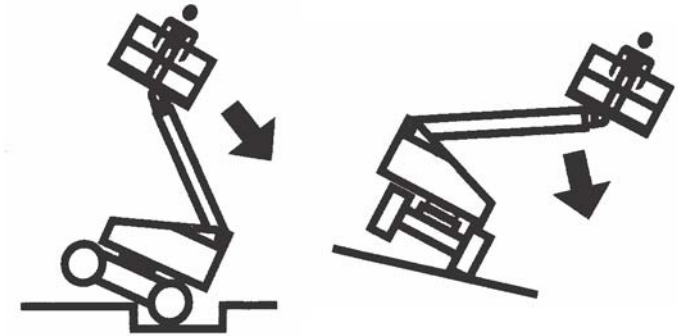

- Ne pas relever la plate-forme ni rouler avec la plate-forme relevée sur des surfaces inclinées, irrégulières ou meubles, ou à proximité. S'assurer que la machine se trouve sur une surface ferme, plane et uniforme avant de relever la plate-forme ou de conduire avec la plate-forme relevée.
- Avant de conduire la machine sur un plancher, un pont, un camion ou toute autre surface, vérifier que la surface est capable de supporter la charge.

- Ne jamais dépasser la charge mobile maximale spécifiée sur la plate-forme. Maintenir toutes les charges à l'intérieur de la plate-forme, sauf accord de JLG.
- Garder le châssis de la machine à au moins 0,6 m (2 ft) des trous, bosses, dévers, obstructions, débris et revêtements susceptibles de dissimuler des trous et autres dangers au niveau du sol.
- Ne pas pousser ni tirer d'objets avec la flèche.
- Ne jamais tenter d'utiliser la machine comme une grue. N'attacher la machine à aucune structure à proximité. Ne jamais attacher de fils électriques, câbles ou éléments similaires à la plate-forme.
- Ne pas utiliser la machine lorsque la vitesse du vent dépasse 12,5 m/s (28 mph). Voir Tableau 1-2, Échelle de Beaufort (pour référence uniquement).
- Ne pas augmenter la surface ni la charge de la plate-forme. Plus la surface exposée au vent est grande, moins la machine est stable.
- Ne pas augmenter la taille de la plate-forme avec des extensions de plancher ou des accessoires non agréés.
- Si la flèche ou la plate-forme est dans une position telle qu'une ou plusieurs roues ne touchent plus le sol, tout le personnel doit être dégagé avant d'essayer de stabiliser la machine. Utiliser des grues, chariots à fourche ou tout autre équipement approprié pour stabiliser la machine.

AVIS

NE PAS UTILISER LA MACHINE LORSQUE LA VITESSE DU VENT DÉPASSE 12,5 M/S (28 MPH).

Tableau 1-2. Échelle de Beaufort (pour référence uniquement)

Valeur de Beaufort	Vitesse du vent		Description	Conditions terrestres
	m/s	mph		
0	0-0,2	0	Calme	Calme. La fumée monte verticalement.
1	0,3-1,5	1-3	Un peu d'air	Mouvements du vent visibles au niveau de la fumée.
2	1,6-3,3	4-7	Légère brise	On sent le vent sur la peau nue. Bruissement des feuilles.
3	3,4-5,4	8-12	Brise délicate	Les feuilles et les brindilles sont en mouvement constant.
4	5,5-7,9	13-18	Brise modérée	La poussière et les feuilles volantes sont emportées. Les petites branches commencent à bouger.
5	8,0-10,7	19-24	Brise fraîche	Les arbustes oscillent.
6	10,8-13,8	25-31	Forte brise	Les grandes branches bougent. Les drapeaux ondulent presque horizontalement. Il devient difficile d'utiliser un parapluie.
7	13,9-17,1	32-38	Vent frais	Les arbres bougent. Marcher dans le sens inverse du vent requiert un effort.
8	17,2-20,7	39-46	Grand vent frais	Des brindilles sont cassées. Les voitures dévient sur la route.
9	20,8-24,4	47-54	Coup de vent	Légers dommages matériels.

Risques d'écrasement et de collision

- L'ensemble du personnel sur la machine et au sol doit porter un casque approuvé.
- Lors du relevage ou de l'abaissement de la plate-forme et en cours de translation, vérifier le dégagement au-dessus, en dessous et sur les côtés de la plate-forme.

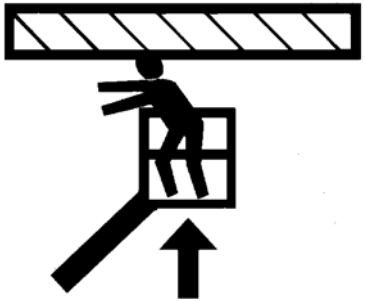

- En cours de fonctionnement, maintenir toutes les parties du corps à l'intérieur de la rambarde de la plate-forme.
- Pour positionner la plate-forme près d'obstacles, utiliser les commandes de la flèche, pas la fonction de translation.
- Toujours se faire aider par un guide de manoeuvre en cas de visibilité réduite.
- Tenir le personnel non opérant à une distance d'au moins 1,8 m (6 ft) de la machine lors des opérations de translation et de pivotement.
- Pour chaque déplacement, l'opérateur doit adapter la vitesse de déplacement à l'état du sol, aux embouteillages, à la visibilité, à l'inclinaison, à l'emplacement du personnel et à d'autres facteurs susceptibles de provoquer une collision ou des blessures.
- Tenir compte des distances de freinage en fonction de la vitesse de déplacement. Lors d'une translation à vitesse élevée, rétrograder en vitesse lente avant de s'arrêter. Ne rouler sur des pentes qu'à vitesse réduite.
- Ne pas rouler à des vitesses élevées dans des espaces restreints ou clos, ni en marche arrière.
- Toujours faire preuve d'une extrême prudence afin d'empêcher tout obstacle de heurter ou d'entraver les commandes ou les personnes à bord de la plate-forme.
- S'assurer que les opérateurs des autres machines en hauteur ou au sol sont conscients de la présence de l'élévateur à plate-forme. Couper l'alimentation des ponts roulants suspendus.
- Avertir le personnel de ne pas travailler, se tenir ni se déplacer sous une flèche ou une plate-forme relevée. Si nécessaire, barricader la zone concernée.

1.4 REMORQUAGE, LEVAGE ET TRANSPORT

- Ne jamais laisser du personnel à bord de la plate-forme lors du remorquage, levage ou transport de la machine.
- Ne pas remorquer cette machine, sauf en cas d'urgence, de dysfonctionnement, de panne d'alimentation ou de chargement/déchargement. Se reporter à la section "Procédures d'urgence" du présent manuel pour connaître les procédures de remorquage d'urgence.
- Avant de remorquer, lever ou transporter la machine, s'assurer que la flèche est en position d'arrimage et que la plate-forme tournante est verrouillée. Aucun outil ne doit se trouver dans la plate-forme.
- Pour lever la machine, soulever uniquement aux endroits prévus à cet effet. Utiliser un appareil de levage de capacité suffisante.
- Se reporter à la section "Fonctionnement de la machine" du présent manuel pour plus d'informations sur le levage de la machine.

1.5 ENTRETIEN

Cette sous-section décrit les mesures de sécurité générales à observer lors de l'entretien de cette machine. D'autres mesures de sécurité à observer lors de l'entretien de la machine sont insérées au point auquel elles s'appliquent dans ce manuel et le manuel d'entretien et de maintenance. Le personnel d'entretien doit impérativement appliquer ces mesures afin d'éviter tout risque de dommage matériel ou corporel. Pour garantir le fonctionnement sûr de la machine, un programme d'entretien doit être établi par une personne qualifiée et respecté.

Risques liés à l'entretien

- Avant d'effectuer toute opération de réglage ou de réparation, couper l'alimentation de toutes les commandes et s'assurer que toutes les pièces mobiles sont bloquées pour les empêcher de bouger par inadvertance.
- Ne jamais travailler sous une plate-forme relevée tant qu'elle n'a pas été complètement abaissée, si possible, ou soutenue et immobilisée par des étançons de sécurité, des cales ou des élingues aériennes appropriés.
- NE PAS tenter de réparer ou serrer les flexibles ou raccords hydrauliques pendant que la machine est en marche ou quand le circuit hydraulique est sous pression.

- Toujours relâcher la pression hydraulique de tous les circuits hydrauliques avant de desserrer ou de retirer des composants hydrauliques.
- NE PAS rechercher les fuites à la main. Utiliser plutôt un morceau de carton ou de papier. Porter des gants pour se protéger les mains des projections de liquide.

- S'assurer que les pièces ou composants de rechange sont identiques ou équivalents aux pièces ou composants d'origine.
- Ne jamais tenter de déplacer des pièces lourdes sans l'aide d'un appareil mécanique. Ne jamais laisser d'objets lourds dans une position instable. Lorsque des composants de la machine sont soulevés, s'assurer que cette dernière est correctement soutenue.
- Ne pas utiliser la machine comme masse de soudage.
- Lors d'opérations de soudure ou de coupe des métaux, prendre soin de protéger le châssis contre l'exposition directe aux projections de métal en fusion.
- Ne pas faire le plein avec le moteur en marche.
- N'utiliser que des solvants approuvés ininflammables pour nettoyer.
- Ne pas remplacer d'éléments essentiels à la stabilité, tels que les batteries ou les pneus pleins, par des éléments de poids ou de spécifications différents. Ne modifier l'unité en aucune manière qui affecte la stabilité.
- Consulter le manuel d'entretien et de maintenance pour connaître le poids des éléments de stabilité critiques.

⚠ AVERTISSEMENT

UN ÉLÉVATEUR À PLATE-FORME NE PEUT EN AUCUN CAS ÊTRE MODIFIÉ SANS L'ACCORD PRÉALABLE ÉCRIT DU FABRICANT.

Risques liés à la batterie

- Toujours débrancher les batteries lors de l'entretien de composants électriques ou d'opérations de soudure sur la machine.
- Ne pas fumer ni créer de flamme nue ou d'étincelles près d'une batterie lors de son chargement ou de son entretien.
- Ne pas mettre d'outils ni aucun autre objet métallique en contact avec les bornes de la batterie.
- Toujours porter des gants, des lunettes et un masque de protection lors de l'entretien de batteries. Veiller à ce que l'acide des batteries n'entre pas en contact avec la peau ou les vêtements.

⚠ ATTENTION

LE LIQUIDE DES BATTERIES EST EXTRÊMEMENT CORROSIF. ÉVITER TOUT CONTACT AVEC LA PEAU ET LES VÊTEMENTS EN PERMANENCE. RINCER IMMÉDIATEMENT LA ZONE AFFECTÉE À L'EAU CLAIRE ET CONSULTER UN MÉDECIN.

- Ne charger les batteries que dans un endroit bien ventilé.
- Ne pas trop remplir les batteries. N'ajouter de l'eau distillée dans les batteries qu'une fois qu'elles sont complètement chargées.

NOTES :

SECTION 2. RESPONSABILITÉS DE L'UTILISATEUR, PRÉPARATION ET INSPECTION DE LA MACHINE

2.1 FORMATION DU PERSONNEL

Cette machine est une plate-forme élévatrice de personnel. Il est donc essentiel qu'il soit conduit et entretenu uniquement par du personnel formé à cet effet.

Les personnes étant sous l'influence de l'alcool ou de drogues ou sujettes à des crises d'épilepsie, vertiges ou pertes de contrôle moteur ne doivent en aucun cas utiliser la machine.

Formation de l'opérateur

La formation de l'opérateur doit couvrir les domaines suivants :

1. Utilisation et limites des commandes de la plate-forme et au sol, des commandes d'urgence et des systèmes de sécurité.
2. Étiquettes, instructions et avertissements sur la machine.
3. Règles de l'employeur et réglementations officielles en vigueur.
4. Utilisation d'un dispositif antichute agréé.
5. Connaissance suffisante du fonctionnement mécanique de la machine pour être en mesure de reconnaître une panne ou un risque de panne.
6. Moyens les plus sûrs d'utiliser la machine à proximité d'obstructions aériennes, d'autres engins en déplacement et d'obstacles, de creux, de trous, de dévers.
7. Protection contre les risques que présentent des conducteurs électriques non isolés.
8. Exigences liées à une tâche ou une utilisation particulière de la machine.

Encadrement de la formation

La formation doit être dispensée par une personne qualifiée dans une zone ouverte sans obstacle, jusqu'à ce que l'élève soit capable de conduire et de faire fonctionner la machine en toute sécurité.

Responsabilité de l'opérateur

L'opérateur doit être averti qu'il a la responsabilité et le pouvoir d'éteindre la machine en cas de mauvais fonctionnement ou de tout problème de sécurité au niveau de la machine ou du lieu de travail.

2.2 PRÉPARATION, INSPECTION ET MAINTENANCE

Le tableau suivant couvre les inspections et procédures d'entretien périodiques de la machine requises par JLG Industries, Inc. Consulter la réglementation locale pour connaître les autres exigences concernant les élévateurs à plate-forme. Si nécessaire, augmenter la fréquence des inspections et procédures de maintenance quand la machine est utilisée dans un environnement difficile ou hostile, de manière très intensive ou dans des conditions rigoureuses.

AVIS

POUR JLG INDUSTRIES, INC., UN TECHNICIEN FORMÉ EN USINE EST UNE PERSONNE QUI A RÉPONDU AVEC SUCCÈS AUX EXIGENCES DE L'ÉCOLE DE FORMATION À L'ENTRETIEN DE JLG POUR LE MODÈLE DE PRODUIT JLG SPÉCIFIQUE.

Tableau 2-1. Tableau d'inspection et d'entretien

Type	Fréquence	Responsable principal	Qualification de l'entretien	Référence
Inspection avant mise en route	Chaque jour avant d'utiliser la machine, ou à chaque changement d'opérateur.	Utilisateur ou opérateur	Utilisateur ou opérateur	Manuel d'utilisation et de sécurité
Inspection avant livraison (voir la note)	Avant chaque livraison de vente, concession de bail ou location.	Propriétaire, concessionnaire ou utilisateur	Mécanicien JLG qualifié	Manuel d'entretien et de maintenance et formulaire d'inspection JLG applicable
Inspection périodique (voir la note)	En service depuis 3 mois ou 150 heures, selon la première des échéances, ou Hors service pendant plus de 3 mois, ou Machine d'occasion.	Propriétaire, concessionnaire ou utilisateur	Mécanicien JLG qualifié	Manuel d'entretien et de maintenance et formulaire d'inspection JLG applicable
Inspection annuelle de la machine (voir la note)	Une fois par an, dans les 13 mois suivant l'inspection précédente.	Propriétaire, concessionnaire ou utilisateur	Technicien formé en usine (recommandé)	Manuel d'entretien et de maintenance et formulaire d'inspection JLG applicable
Entretien préventif	Aux intervalles spécifiés dans le manuel d'entretien et de maintenance.	Propriétaire, concessionnaire ou utilisateur	Mécanicien JLG qualifié	Manuel d'entretien et de maintenance
NOTE : *Les formulaires d'inspection sont disponibles auprès de JLG. Utiliser le manuel d'entretien et de maintenance pour effectuer les inspections.*				

Inspection avant mise en route

L'inspection avant mise en route doit inclure chaque point suivant :

1. **Propreté** - S'assurer de l'absence de fuites (huile, carburant ou liquide de batterie) ou de corps étrangers sur toutes les surfaces. Signaler toute fuite au personnel d'entretien concerné.
2. **Structure** - Inspecter la structure de la machine en vue de détecter les bosselures, dommages, soudures ou métal de base fissurés ou autres anomalies.

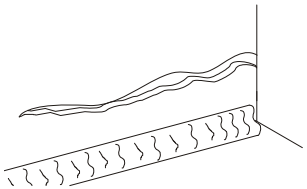

Fissure du métal de base

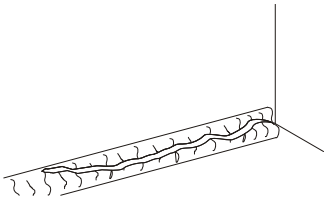

Fissure de la soudure

3. **Autocollants et panonceaux** - Vérifier qu'ils sont tous propres et lisibles. S'assurer qu'aucun autocollant ou panonceau ne manque. Veiller à nettoyer ou remplacer tout autocollant ou panonceau illisible.
4. **Manuels d'utilisation et de sécurité** - S'assurer qu'un exemplaire du manuel d'utilisation et de sécurité, du manuel de sécurité AEM (États-Unis uniquement) et du manuel des responsabilités ANSI (États-Unis uniquement) se trouve dans la boîte de rangement résistante aux intempéries.
5. **Ronde d'inspection** - Voir la Figure 2-3. et la Figure 2-4.
6. **Batterie** - La charger selon le besoin.
7. **Carburant** (machines à moteur à combustion) - Ajouter du carburant approprié selon le besoin.
8. **Circuit d'huile moteur** - S'assurer que le niveau d'huile moteur se trouve au repère maximum sur la jauge d'huile et que le bouchon de remplissage est solidement fixé.
9. **Huile hydraulique** - Vérifier le niveau d'huile hydraulique. Veiller à ajouter de l'huile hydraulique selon le besoin.
10. **Accessoires** - Pour connaître les instructions spécifiques préconisées pour l'inspection, l'utilisation et l'entretien, consulter le manuel d'utilisation et de sécurité approprié de chaque accessoire installé sur la machine.

11. **Contrôle de fonctionnement** - Une fois la ronde d'inspection terminée, effectuer un contrôle de fonctionnement de tous les systèmes dans une zone ne présentant aucun obstacle en hauteur ni au sol. Se reporter à la Section 4 pour des instructions plus spécifiques.

⚠ AVERTISSEMENT

SI LA MACHINE NE FONCTIONNE PAS CORRECTEMENT, L'ÉTEINDRE IMMÉDIATEMENT ! SIGNALER LE PROBLÈME AU PERSONNEL D'ENTRETIEN CONCERNÉ. NE PAS UTILISER LA MACHINE TANT QU'ELLE PRÉSENTE ENCORE DES RISQUES.

Contrôle de fonctionnement

Pour effectuer le contrôle de fonctionnement, procéder comme suit :

1. Depuis le tableau de commande au sol avec la plate-forme vide :
   a. Vérifier que toutes les protections d'interrupteurs ou les dispositifs de blocage sont en place.
   b. Actionner toutes les commandes et vérifier les contacteurs de fin de course de la flèche. La vitesse de déplacement doit passer à la vitesse d'approche si la flèche inférieure est relevée ou si la flèche principale est au-dessus de l'horizontale.
   c. Vérifier l'alimentation auxiliaire (ou la descente manuelle).
   d. S'assurer que toutes les commandes de la machine sont désactivées lorsque le bouton d'arrêt d'urgence est actionné.
   e. S'assurer que toutes les commandes de la flèche s'arrêtent lorsque l'interrupteur d'activation des fonctions est relâché.
2. Depuis la console de commande de la plate-forme :
   a. S'assurer que la console de commande est solidement fixée au bon emplacement.
   b. Vérifier que toutes les protections d'interrupteurs ou les dispositifs de blocage sont en place.
   c. Actionner toutes les commandes et vérifier tous les contacteurs de fin de course et disjoncteurs.
   d. S'assurer que toutes les commandes de la machine sont désactivées lorsque le bouton d'arrêt d'urgence est enfoncé.
   e. S'assurer que toutes les commandes de la machine s'arrêtent lorsque l'interrupteur à pédale est relâché.
3. Plate-forme en position de transport (d'arrimage) :
   a. Conduire la machine sur une pente, sans dépasser l'inclinaison admissible, et s'arrêter pour s'assurer que les freins la retiennent.
   b. Vérifier que le témoin de basculement s'allume pour s'assurer d'un fonctionnement correct.

Test de la fonction SkyGuard

Depuis la console de la plate-forme :

Contrôler la fonction SkyGuard en actionnant les fonctions d'extension, puis en activant le capteur SkyGuard. La fonction d'extension s'arrête et la fonction de rétraction s'active pendant une courte durée, et l'avertisseur retentit jusqu'à ce que le capteur SkyGuard et l'interrupteur à pédale soient désactivés.

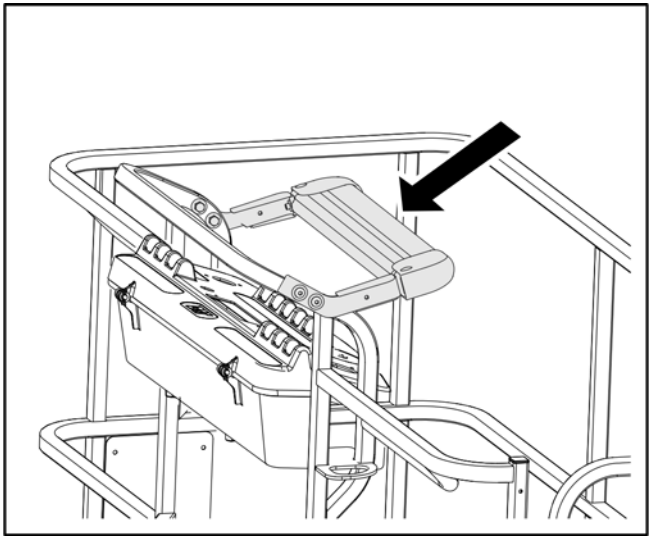

NOTE : *Si la machine est équipée à la fois des fonctions SkyGuard et de contact pare-chocs, les fonctions ne s'inversent pas, mais se contentent de s'arrêter.*

NOTE : *Le cas échéant, s'assurer que le gyrophare bleu s'allume lorsque SkyGuard est activé.*

Désactiver le capteur SkyGuard, relâcher les commandes, actionner l'interrupteur à pédale et s'assurer que la machine peut fonctionner normalement.

Si SkyGuard reste activé après l'inversion ou l'arrêt des fonctions, appuyer sans relâcher sur l'interrupteur de priorité manuelle sur SkyGuard pour pouvoir utiliser normalement les fonctions de la machine jusqu'à ce que le capteur SkyGuard soit désactivé.

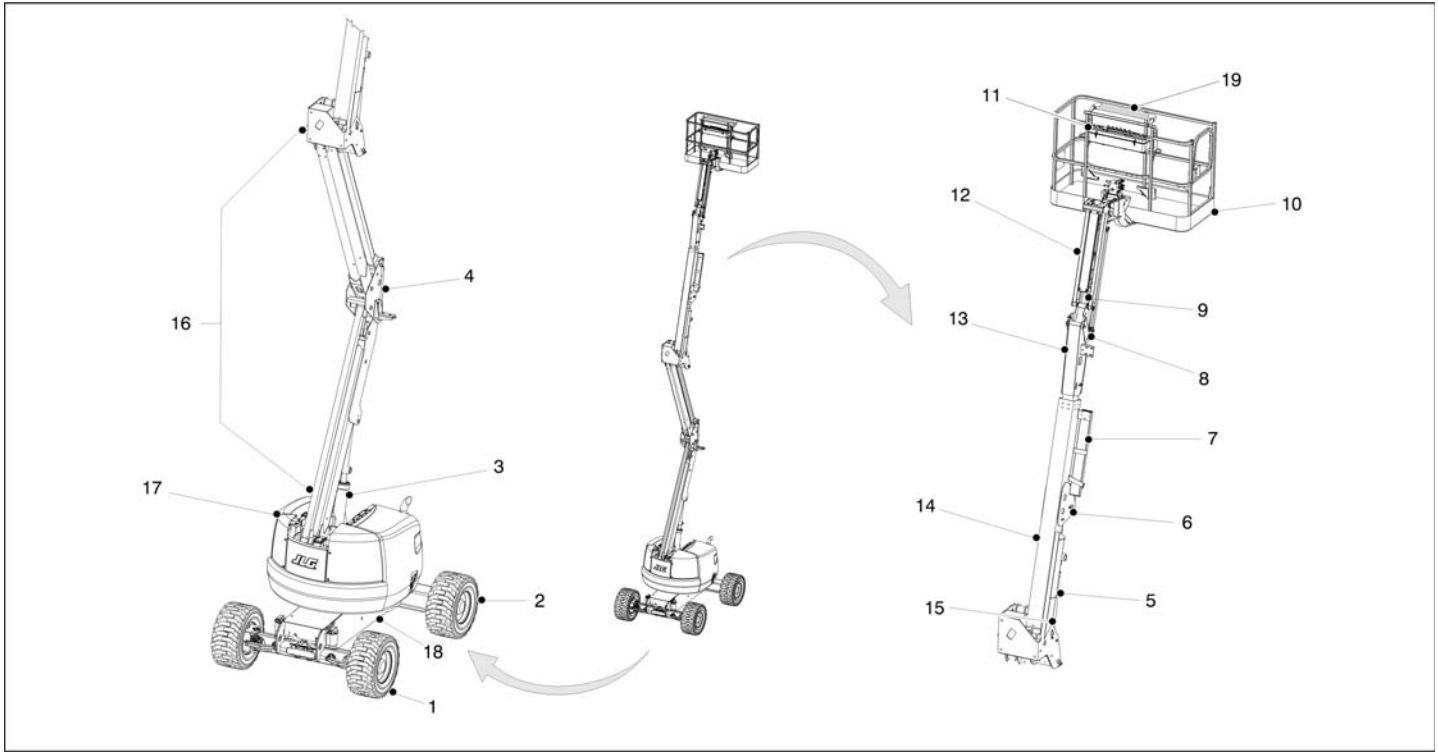

Figure 2-1. Nomenclature de base - Fiche 1 de 2

1. Roues motrices/directrices avant
2. Roues motrices arrière
3. Vérin de relevage de la tourelle
4. Montant inférieur
5. Vérin de relevage de la flèche principale
6. Ensemble de la flèche principale
7. Guide-câbles
8. Vérin de mise à niveau
9. Vérin du bras articulé
10. Plate-forme
11. Console de la plate-forme
12. Bras articulé
13. Section terminale
14. Section de flèche inférieure
15. Vérin maître
16. Flèche de tourelle
17. Plate-forme tournante
18. Châssis
19. SkyGuard (le cas échéant)

Figure 2-2. Nomenclature de base - Fiche 2 de 2

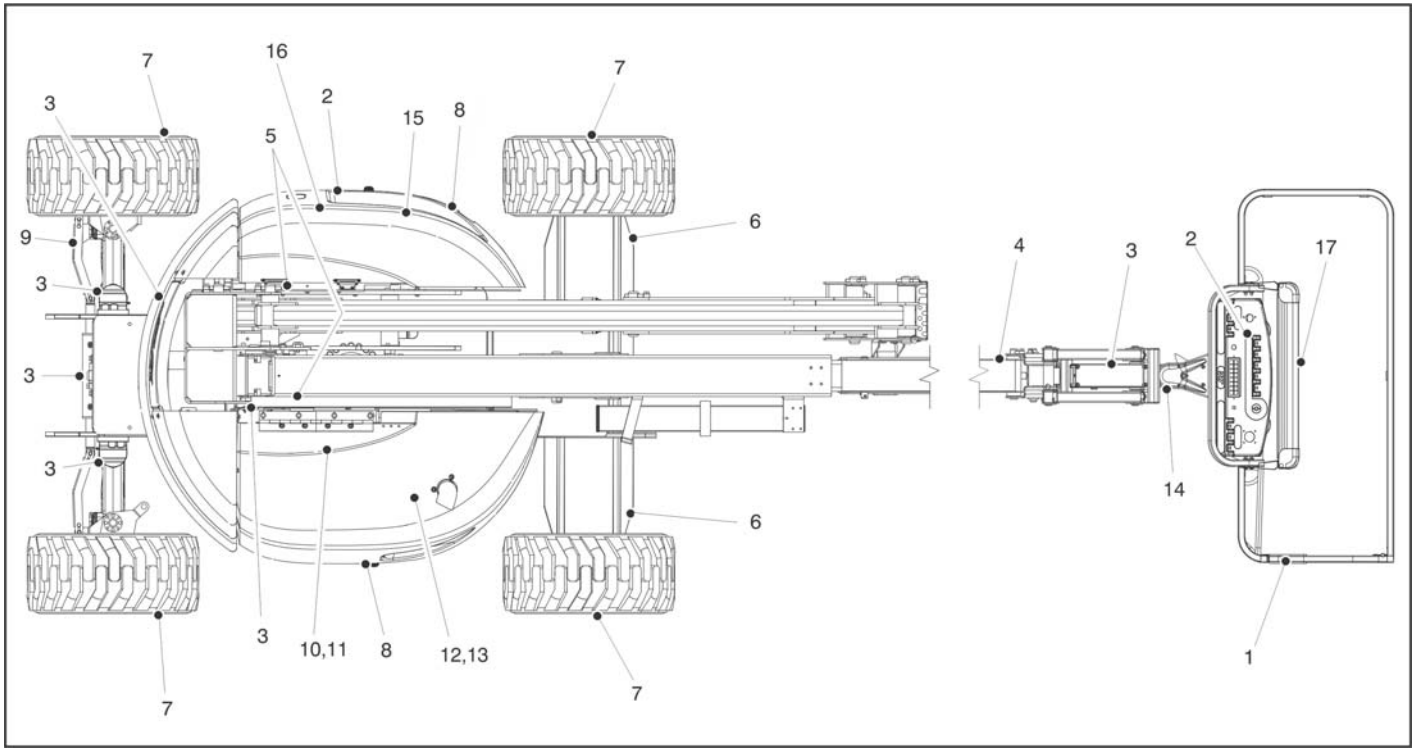

Figure 2-3. Ronde d'inspection quotidienne - Fiche 1 de 3

GÉNÉRALITÉS

Commencer la ronde d'inspection par le point 1, comme indiqué sur le schéma. Poursuivre vers la droite (dans le sens inverse des aiguilles d'une montre, vue du dessus) en contrôlant, dans l'ordre, chaque élément de la liste de vérifications suivante.

⚠ AVERTISSEMENT

POUR ÉVITER TOUT RISQUE DE BLESSURES, S'ASSURER QUE LA MACHINE EST HORS TENSION.

NE PAS FAIRE FONCTIONNER LA MACHINE TANT QUE TOUTES LES DÉFAILLANCES N'ONT PAS ÉTÉ RÉPARÉES.

***NOTE D'INSPECTION** : pour chaque composant, s'assurer qu'il n'y a pas de pièces desserrées ou manquantes, que les composants sont solidement fixés et qu'ils ne présentent pas de dommage apparent, de fuite ou d'usure excessive en plus des autres critères mentionnés.*

1. **Plate-forme et portillon** - L'interrupteur à pédale fonctionne correctement ; il n'est pas modifié, désactivé ni bloqué. Trappe de portillon, butée et charnières en état de marche.
2. **Console de commande de la plate-forme et au sol** - Les interrupteurs et les leviers reviennent en position neutre, autocollants/panonceaux en place et lisibles, fonction des commandes lisible.
3. **Tous les vérins hydrauliques** - Pas de dommages apparents, pivots d'articulation et flexibles hydrauliques en bon état, pas de fuites.
4. **Sections de flèche/montants/plate-forme tournante** - Voir la note d'inspection.
5. **Contacteurs de fin de course de la flèche** - Les contacteurs fonctionnent correctement.
6. **Moteur d'entraînement, frein et moyeu** - Pas de trace de fuites.
7. **Roues et pneus** - Correctement fixés, pas d'écrous de roue manquants. Inspecter en vue de détecter l'usure de la bande de roulement, les coupures, les déchirures ou autres anomalies. Vérifier que les roues sont en bon état et non corrodées.
8. **Capots** - Voir la note d'inspection.

Figure 2-4. Ronde d'inspection quotidienne - Fiche 2 de 3

9. **Rotules de tige de raccordement et pivots de fusée de direction** - Voir la note d'inspection.
10. **Roulement de la plate-forme tournante** - Lubrification correcte. Aucune trace de boulons desserrés ni de jeu entre le roulement et la machine.
11. **Moteur de pivotement et engrenage à vis sans fin** - Lubrification correcte. Pas de dommages.
12. **Pompe hydraulique auxiliaire** - Voir la note d'inspection.
13. **Pompe hydraulique principale** - Voir la note d'inspection.
14. **Mécanisme de rotation de la plate-forme** - Voir la note d'inspection.
15. **Réservoir de carburant** - Voir la note d'inspection.
16. **Réservoir hydraulique** - Voir la note d'inspection.
17. **SkyGuard** - Voir la note d'inspection.

Figure 2-5. Ronde d'inspection quotidienne - Fiche 3 sur 3

2.3 TEST DE BLOCAGE DE L'ESSIEU OSCILLANT (LE CAS ÉCHÉANT)

AVIS

LE TEST DU SYSTÈME DE BLOCAGE DOIT ÊTRE EFFECTUÉ TOUS LES TROIS MOIS, DÈS QU'UN COMPOSANT SYSTÈME EST REMPLACÉ OU LORSQUE L'ON SOUPÇONNE UNE DÉFAILLANCE DU SYSTÈME.

NOTE : *Avant de commencer à tester les vérins de blocage, s'assurer que la flèche est complètement rétractée, abaissée et centrée entre les roues motrices.*

1. Placer une cale de 15,2 cm (6 in) de haut et une rampe d'ascension devant la roue avant gauche.
2. Depuis le poste de commande de la plate-forme, démarrer le moteur.
3. Placer le levier de commande de Translation sur marche avant et conduire doucement la machine sur la rampe d'ascension jusqu'à ce que la roue avant gauche soit sur la cale.
4. Actionner doucement le levier de commande de Pivotement et placer la flèche au-dessus du côté droit de la machine.
5. Une fois la flèche placée au-dessus du côté droit de la machine, placer le levier de commande de Translation sur marche arrière et reculer la machine pour la descendre de la cale et de la rampe.
6. Demander à une autre personne de vérifier si la roue avant gauche ou arrière droite reste relevée au-dessus du sol.
7. Actionner doucement le levier de commande de Pivotement et replacer la flèche en position d'arrimage (centrée entre les roues motrices). Une fois la flèche centrée en position d'arrimage, les vérins de blocage doivent se relâcher et permettre à la roue de reposer sur le sol. Il se peut qu'il soit nécessaire d'actionner la commande de Translation pour relâcher les vérins.
8. Placer la cale de 15,2 cm (6 in) de haut et la rampe d'ascension devant la roue avant droite.
9. Placer le levier de commande de Translation sur marche avant et conduire doucement la machine sur la rampe d'ascension jusqu'à ce que la roue avant droite soit sur la cale.
10. Une fois la flèche placée au-dessus du côté gauche de la machine, placer le levier de commande de Translation sur marche arrière et reculer la machine pour la descendre de la cale et de la rampe.

11. Demander à une autre personne de vérifier si la roue avant droite ou arrière gauche reste relevée au-dessus du sol.

12. Actionner doucement le levier de commande de Pivotement et replacer la flèche en position d'arrimage (centrée entre les roues motrices). Une fois la flèche centrée en position d'arrimage, les vérins de blocage doivent se relâcher et permettre à la roue de reposer sur le sol. Il se peut qu'il soit nécessaire d'actionner la commande de Translation pour relâcher les vérins.

13. Si les vérins de blocage ne fonctionnent pas correctement, demander à du personnel qualifié de réparer la panne avant de remettre la machine en service.

NOTES :

SECTION 3. COMMANDES ET INDICATEURS DE LA MACHINE

3.1 GÉNÉRALITÉS

AVIS

LE FABRICANT N'A AUCUN CONTRÔLE DIRECT SUR L'UTILISATION ET LE FONCTIONNEMENT DE LA MACHINE. LE RESPECT DES PRATIQUES DE SÉCURITÉ APPROPRIÉES RELÈVE DE LA RESPONSABILITÉ DE L'UTILISATEUR ET DE L'OPÉRATEUR.

Cette section fournit les informations nécessaires à la compréhension des fonctions des commandes.

3.2 COMMANDES ET INDICATEURS

NOTE : *Toutes les machines sont équipées de tableaux de commande sur lesquels les fonctions de chaque commande sont indiquées à l'aide de symboles. Sur les machines ANSI, pour connaître ces symboles et leurs fonctions, se reporter à l'autocollant apposé sur la protection de la boîte de commandes, à l'avant de la boîte de commandes ou près des commandes au sol.*

NOTE : *Les panneaux des témoins utilisent des symboles de forme différente pour indiquer à l'opérateur les différentes situations de fonctionnement qui peuvent se présenter. La signification de ces symboles est expliquée ci-après.*

Signale une situation potentiellement dangereuse qui, si elle n'est pas corrigée, risque d'entraîner des blessures graves voire mortelles. Ce témoin est rouge.

Signale une condition de fonctionnement anormale qui, si elle n'est pas corrigée, peut entraîner des dégâts ou la panne de la machine. Ce témoin est jaune.

Indique des informations importantes sur les conditions de fonctionnement, par exemple les procédures essentielles pour un fonctionnement en toute sécurité. Ce témoin est vert, à l'exception du témoin de charge qui peut être vert ou jaune en fonction de la position de la plate-forme.

⚠ AVERTISSEMENT

POUR ÉVITER TOUT RISQUE DE BLESSURES GRAVES, NE PAS FAIRE FONCTIONNER LA MACHINE SI UN DES LEVIERS DE COMMANDE OU INTERRUPTEURS À BASCULE CONTRÔLANT LE MOUVEMENT DE LA PLATE-FORME NE REVIENT PAS EN POSITION D'ARRÊT LORSQU'IL EST RELÂCHÉ.

Poste de commande au sol

NOTE : *L'interrupteur d'activation des fonctions doit être maintenu vers le bas pour utiliser les commandes d'extension, de pivotement, de relevage de la tourelle, de relevage de la flèche principale, de relevage du bras articulé, de mise à niveau prioritaire de la plate-forme et de rotation de la plate-forme.*

⚠ AVERTISSEMENT

NE PAS FAIRE FONCTIONNER LA MACHINE À PARTIR DU POSTE DE COMMANDE AU SOL LORSQUE DU PERSONNEL EST À BORD DE LA PLATE-FORME, SAUF EN CAS D'URGENCE.

EFFECTUER LE PLUS DE VÉRIFICATIONS ET D'INSPECTIONS POSSIBLE AVANT UTILISATION DEPUIS LES COMMANDES AU SOL.

1. Rotation de la plate-forme

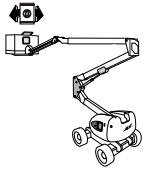

Interrupteur à trois positions qui commande la rotation de la plate-forme.

⚠ AVERTISSEMENT

N'UTILISER LA FONCTION DE MISE À NIVEAU DE LA PLATE-FORME QUE POUR LES PETITES MISES À NIVEAU DE LA PLATE-FORME. UN USAGE INAPPROPRIÉ PEUT CAUSER LE DÉPORT OU LA CHUTE DE LA CHARGE/DES OCCUPANTS. LE NON-RESPECT DE CES INSTRUCTIONS PEUT PROVOQUER DES BLESSURES GRAVES, VOIRE MORTELLES.

2. Mise à niveau de la plate-forme

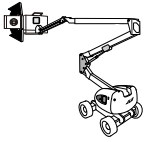

Interrupteur à trois positions qui permet à l'opérateur de régler le dispositif de mise à niveau automatique. Cet interrupteur permet d'ajuster le niveau de la plate-forme lors de la montée/descente d'une pente, par exemple.

3. Relevage du bras articulé (le cas échéant)

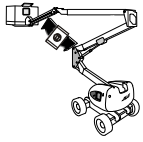

Cet interrupteur permet de relever et d'abaisser le bras articulé.

1. Rotation de la plate-forme
2. Mise à niveau de la plate-forme
3. Relevage du bras articulé
4. Démarrage du moteur/alimentation auxiliaire/activation des fonctions
5. Alimentation/arrêt d'urgence
6. Sélecteur Plate-forme/Sol
7. Compteur horaire
8. Pivotement
9. Relevage de la flèche de tourelle
10. Relevage de la flèche principale
11. Extension
12. Panneau des témoins

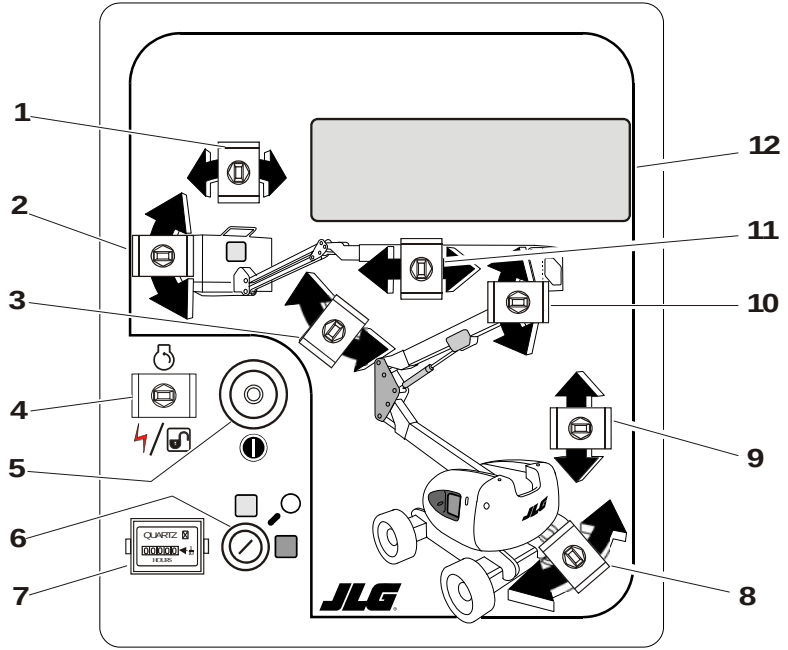

Figure 3-1. Poste de commande au sol

1. Rotation de la plate-forme
2. Mise à niveau de la plate-forme
3. Relevage du bras articulé
4. Démarrage du moteur/alimentation auxiliaire/activation des fonctions
5. Alimentation/arrêt d'urgence
6. Sélecteur Plate-forme/Sol
7. Compteur horaire
8. Pivotement
9. Relevage de la flèche de tourelle
10. Relevage de la flèche principale
11. Extension
12. Panneau des témoins
13. Système de sécurité prioritaire de la machine (MSSO)

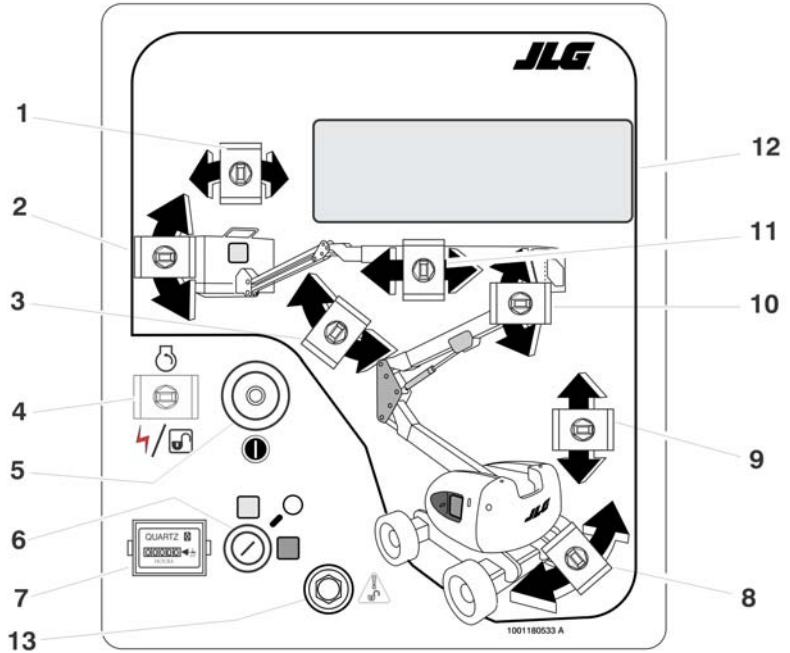

Figure 3-2. Poste de commande au sol avec système de sécurité prioritaire de la machine (MSSO) (CE uniquement)

4. Interrupteur de démarrage du moteur/alimentation auxiliaire/activation des fonctions

Pour démarrer le moteur, maintenir l'interrupteur "VERS LE HAUT" jusqu'à ce que le moteur démarre.

Pour utiliser l'alimentation auxiliaire, cet interrupteur doit être tenu "VERS LE BAS" pendant toute la durée d'utilisation de la pompe auxiliaire. L'alimentation auxiliaire ne peut être utilisée que si le moteur ne tourne pas.

Lorsque le moteur tourne, l'interrupteur d'activation doit être maintenu "VERS LE BAS" pour activer toutes les commandes de la flèche lorsque le moteur est en marche.

NOTE : *L'alimentation auxiliaire ne fonctionne qu'en l'absence de pression d'huile, elle est désactivée lorsque le moteur tourne.*

5. Alimentation/arrêt d'urgence

Interrupteur rouge en forme de champignon à deux positions qui, lorsqu'il est tiré (activé), alimente le sélecteur Plate-forme/Sol. Lorsqu'il est enfoncé (désactivé), l'alimentation vers le sélecteur Plate-forme/Sol est coupée.

NOTE : *Lorsque le sélecteur Plate-forme/Sol est en position centrale, l'alimentation vers les commandes des deux postes de commande est coupée. Retirer la clé pour empêcher que ces commandes ne soient actionnées. Il est possible de retirer la clé en position plate-forme sur les machines CE. En cas d'urgence, la clé doit être accessible au personnel au sol.*

6. Sélecteur Plate-forme/Sol

Le sélecteur à clé à trois positions alimente la console de commande de la plate-forme lorsqu'il est placé en position PLATE-FORME. Lorsque la clé du sélecteur est placée en position SOL, seules les commandes au sol sont utilisables.

7. Compteur horaire

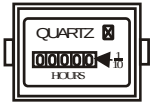

Le compteur horaire enregistre jusqu'à 9999,9 heures et ne peut pas être remis à zéro.

8. Commande de pivotement

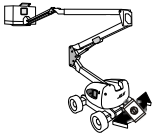

L'interrupteur de commande de pivotement permet de faire pivoter la plate-forme tournante de 360 degrés de manière non-continue lorsqu'il est sur droite ou sur gauche.

9. Relevage de la flèche de tourelle

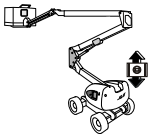

Permet de relever et d'abaisser la flèche inférieure et la flèche médiane.

10. Relevage de la flèche principale

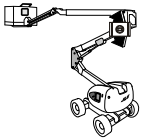

Permet de relever et d'abaisser la flèche principale.

11. Extension

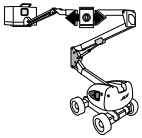

Permet d'étendre et de rétracter la flèche principale.

12. Système de sécurité prioritaire de la machine (MSSO) (CE uniquement)

Permet de prendre, d'urgence, la priorité sur les commandes de fonctions qui sont bloquées en cas d'activation du système de détection de charge.

Panneau des témoins des commandes au sol

1. Témoin de charge des batteries

Indique un problème dans la batterie ou le circuit de charge et informe qu'un entretien est requis.

2. Témoin de pression d'huile moteur

Indique que la pression d'huile moteur est inférieure à la normale et qu'un entretien est requis.

3. Témoin de température du liquide de refroidissement moteur élevée (moteurs à refroidissement par liquide)

Indique que la température du liquide de refroidissement moteur est anormalement élevée et qu'un entretien est requis.

4. Témoin de température d'huile moteur (Deutz)

Indique que la température de l'huile moteur, qui sert également de liquide de refroidissement moteur, est anormalement élevée et qu'un entretien est requis.

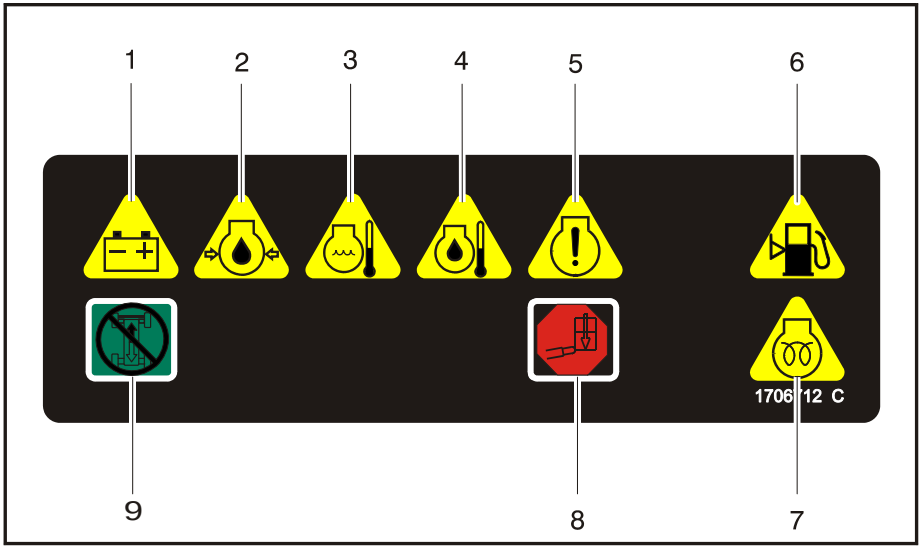

1. Charge des batteries
2. Pression d'huile moteur faible
3. Temp. de liquide de refroidissement moteur élevée
4. Temp. d'huile moteur
5. Alerte du système
6. Niveau de carburant bas
7. Préchauffage
8. Surcharge de la plate-forme
9. Translation et direction désactivées

Figure 3-3. Panneau des témoins des commandes au sol

5. Témoin d'alerte du système

Ce témoin indique que le système de contrôle JLG a détecté un état anormal et qu'un code d'anomalie a été enregistré dans la mémoire du système. Consulter le manuel d'entretien pour des instructions sur les codes d'anomalie et savoir comment les rechercher.

Le témoin d'alerte du système reste allumé 2 à 3 secondes quand la clé est placée en position de marche pour l'auto test.

6. Témoin de niveau de carburant bas

Indique que le niveau de carburant est à 1/8 du réservoir ou moins. S'allume lorsqu'il reste environ 15 litres (4 gallons) de carburant dans le réservoir.

7. Témoin de préchauffage

Indique que les bougies de préchauffage sont allumées. Les bougies de préchauffage sont automatiquement allumées avec le circuit d'allumage et restent allumées pendant environ sept secondes. Ne faire démarrer le moteur qu'une fois le témoin éteint.

8. Témoin de surcharge de la plate-forme (le cas échéant)

Indique que la plate-forme a été surchargée.

9. Témoin de translation et direction désactivées (le cas échéant)

Indique que la fonction de translation et direction désactivées a été activée.

Poste de commande de la plate-forme

⚠ AVERTISSEMENT

POUR ÉVITER TOUT RISQUE DE BLESSURES GRAVES, NE PAS FAIRE FONCTIONNER LA MACHINE SI UN DES LEVIERS DE COMMANDE OU INTERRUPTEURS À BASCULE CONTRÔLANT LE MOUVEMENT DE LA PLATE-FORME NE REVIENT PAS EN POSITION D'ARRÊT OU NEUTRE LORSQU'IL EST RELÂCHÉ.

1. Sélecteur de vitesse de déplacement

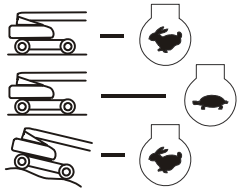

(Machines à 4 roues motrices) - Lorsqu'il est placé vers l'avant, ce sélecteur fournit la vitesse de déplacement maximum en réglant les moteurs d'entraînement sur la cylindrée minimum et en fournissant un régime moteur élevé lorsque le manipulateur de translation est déplacé. Lorsqu'il est placé vers l'arrière, le sélecteur fournit le couple maximum pour les terrains difficiles et en pente en réglant les moteurs de roues sur la cylindrée maximum et en fournissant un régime moteur élevé quand le manipulateur de translation est déplacé. La position centrale permet de conduire la machine aussi calmement que possible en laissant tourner le moteur à mi-régime et les moteurs d'entraînement sur la cylindrée maximum.

(Machines à 2 roues motrices) - Lorsqu'il est placé vers l'avant, ce sélecteur fournit la vitesse maximum en fonctionnant à un régime moteur élevé. La position arrière permet de faire tourner le moteur à mi-régime.

⚠ AVERTISSEMENT

N'UTILISER LA FONCTION DE MISE À NIVEAU DE LA PLATE-FORME QUE POUR LES PETITES MISES À NIVEAU DE LA PLATE-FORME. UN USAGE INAPPROPRIÉ PEUT CAUSER LE DÉPORT OU LA CHUTE DE LA CHARGE/DES OCCUPANTS. LE NON-RESPECT DE CES INSTRUCTIONS PEUT PROVOQUER DES BLESSURES GRAVES, VOIRE MORTELLES.

2. Mise à niveau de la plate-forme

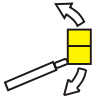

Interrupteur à trois positions qui permet à l'opérateur de régler le dispositif de mise à niveau automatique. Cet interrupteur permet d'ajuster le niveau de la plate-forme lors de la montée/descente d'une pente, par exemple.

3. Avertisseur

Avertisseur de type bouton-poussoir qui alimente un appareil d'avertissement sonore en courant électrique lorsqu'il est enfoncé.

4. Alimentation/arrêt d'urgence

Interrupteur rouge en forme de champignon à deux positions qui, lorsqu'il est tiré (activé), alimente les commandes de la plate-forme. Lorsqu'il est enfoncé (désactivé), l'alimentation vers les commandes de la plate-forme est coupée.

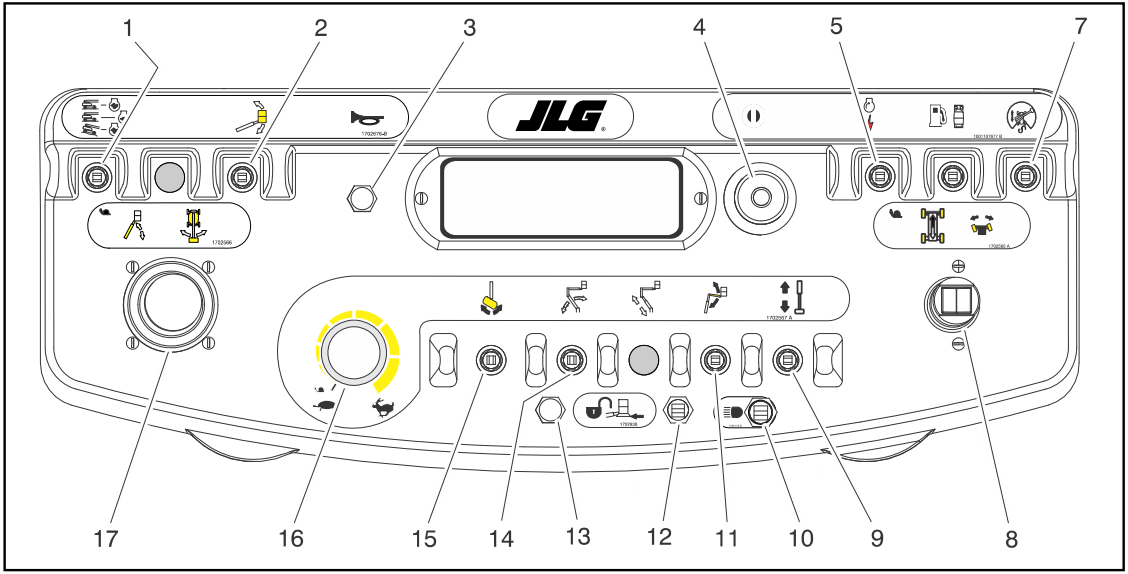

1. Sélecteur de vitesse de déplacement/couple
2. Mise à niveau de la plate-forme
3. Avertisseur
4. Alimentation/arrêt d'urgence
5. Démarrage/alimentation auxiliaire
6. Non utilisé
7. Direction de translation prioritaire
8. Translation/direction
9. Extension
10. Éclairage
11. Relevage du bras articulé
12. Priorité manuelle contact pare-chocs/sur SkyGuard
13. Témoin de contact pare-chocs/SkyGuard
14. Relevage de la flèche de tourelle
15. Rotation de la plate-forme
16. Vitesse des commandes
17. Contrôleur de relevage/pivotement de la flèche principale

Figure 3-4. Console de commande de la plate-forme

⚠ AVERTISSEMENT

POUR ÉVITER TOUT RISQUE DE BLESSURES GRAVES, NE PAS FAIRE FONCTIONNER LA MACHINE SI UN DES LEVIERS DE COMMANDE OU INTERRUPTEURS À BASCULE CONTRÔLANT LE MOUVEMENT DE LA PLATE-FORME NE REVIENT PAS EN POSITION D'ARRÊT OU NEUTRE LORSQU'IL EST RELÂCHÉ.

5. Démarrage/alimentation auxiliaire

Lorsque l'interrupteur est poussé vers l'avant, il met sous tension le démarreur pour pouvoir faire démarrer le moteur.

L'interrupteur d'alimentation auxiliaire met sous tension la pompe hydraulique à moteur électrique. (L'interrupteur doit être maintenu en position MARCHE pendant toute la durée d'utilisation de la pompe auxiliaire.)

La pompe auxiliaire est destinée à fournir un débit d'huile suffisant pour actionner les principales fonctions de la machine en cas de panne de la pompe principale ou du moteur. Elle permet de commander le relevage de la flèche de tourelle, l'extension de la tourelle, ainsi que le relevage, l'extension et le pivotement de la flèche principale.

6. Non utilisé

7. Direction de translation prioritaire

Une fois que la flèche a pivoté au-dessus des pneus arrière, voire au-delà dans un sens ou dans l'autre, le témoin de direction de translation doit s'allumer dès que la commande de translation est sélectionnée. Appuyer sur l'interrupteur, puis le relâcher et, dans un délai de 3 secondes, déplacer la commande de translation/direction pour activer soit la translation, soit la direction. Avant de conduire la machine, observer le sens des flèches de direction noires/blanches sur le châssis et les commandes de la plate-forme et faire correspondre la flèche de direction des commandes au sens de déplacement prévu du châssis.

NOTE : *Pour actionner le manipulateur de translation, tirer vers le haut l'anneau de verrouillage en dessous de la poignée.*

NOTE : *Le manipulateur de translation est monté sur ressort et revient automatiquement en position neutre (arrêt) lorsqu'il est relâché.*

8. Translation/direction

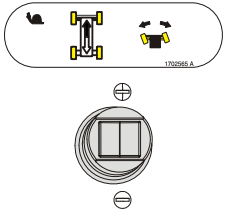

Pousser vers l'avant pour avancer, tirer vers l'arrière pour reculer. La direction est contrôlée par un interrupteur à bascule situé à l'extrémité du manipulateur de direction.

9. Commande d'extension

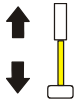

Cet interrupteur permet d'étendre et de rétracter la flèche principale.

10. Éclairage (le cas échéant)

Cet interrupteur permet d'actionner les éclairages du châssis si la machine en est équipée.

11. Relevage du bras articulé (le cas échéant)

Permet de relever ou d'abaisser le bras articulé lorsque l'interrupteur est placé vers le haut ou vers le bas.

12. Interrupteur de priorité manuelle contact pare-chocs/sur SkyGuard (le cas échéant)

La machine peut être équipée de trois options : contact pare-chocs, SkyGuard, ou contact pare-chocs et SkyGuard.

Si elle est équipée de l'option de contact pare-chocs, cet interrupteur permet aux fonctions désactivées par le système de contact pare-chocs de fonctionner à nouveau en vitesse d'approche, permettant ainsi à l'opérateur d'éloigner la plate-forme de l'obstacle à l'origine de la désactivation.

Si elle est équipée de l'option SkyGuard, cet interrupteur permet aux fonctions désactivées par le système SkyGuard de fonctionner à nouveau, permettant ainsi à l'opérateur d'utiliser à nouveau les fonctions de la machine.

Si elle est équipée des deux options de contact pare-chocs et SkyGuard, cet interrupteur fonctionne comme décrit ci-dessus et permet à l'opérateur de prendre la priorité sur le système qui a été désactivé.

13. Témoin de contact pare-chocs/SkyGuard (le cas échéant)

Indique que le pare-chocs touche un objet ou que le capteur SkyGuard a été activé. Toutes les commandes sont désactivées jusqu'à ce que le bouton prioritaire soit enfoncé. Pour le contact pare-chocs, les commandes sont alors activées en vitesse d'approche ou pour SkyGuard, les commandes fonctionnent normalement.

14. Relevage de la flèche de tourelle

Permet de relever et d'abaisser la flèche de tourelle lorsque l'interrupteur est placé vers le haut ou vers le bas.

15. Rotation de la plate-forme

Assure la rotation de la plate-forme lorsque cet interrupteur est placé vers la gauche ou vers la droite.

16. Bouton de vitesse des commandes

Cette commande affecte la vitesse d'extension, de relevage de la tourelle et de relevage du bras articulé. Pour passer en vitesse d'approche pour les fonctions de translation, de relevage de la tourelle et de pivotement, tourner le bouton complètement vers la gauche jusqu'au déclic. Cette vitesse est utilisée pour placer la plate-forme de manière précise à proximité d'obstacles.

NOTE : *Les commandes de relevage et de pivotement de la flèche principale peuvent être utilisées simultanément. La vitesse maximale est réduite lorsque les deux commandes sont activées.*

NOTE : *Pour actionner le contrôleur de relevage/pivotement de la flèche principale, tirer vers le haut l'anneau de verrouillage en dessous de la poignée.*

17. Contrôleur de relevage/pivotement de la flèche principale

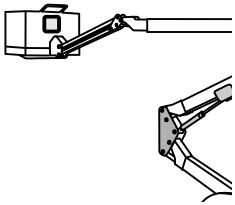

Permet le relevage et le pivotement de la flèche principale. Le pousser vers l'avant pour relever la flèche, et le tirer vers l'arrière pour l'abaisser. Le placer à droite pour pivoter vers la droite, et à gauche pour pivoter vers la gauche. Les mouvements du manipulateur actionnent des interrupteurs qui commandent les fonctions sélectionnées.

Panneau des témoins des commandes de la plate-forme

1. Générateur CA (vert) (le cas échéant)

Indique que le générateur est en marche.

2. Témoin de surcharge de la plate-forme (le cas échéant)

Indique que la plate-forme a été surchargée.

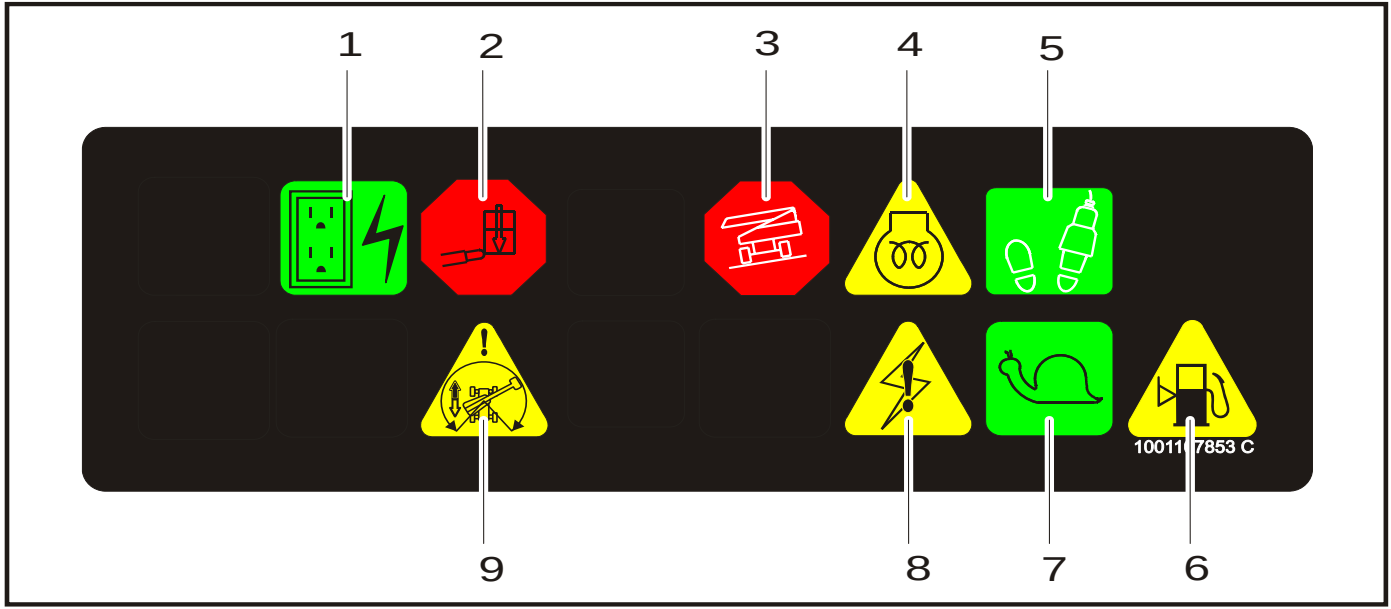

1. Générateur CA
2. Surcharge de la plate-forme
3. Témoin d'avertissement de basculement
4. Préchauffage
5. Activation/interrupteur à pédale
6. Niveau de carburant
7. Vitesse d'approche
8. Alerte du système
9. Direction de translation

Figure 3-5. Panneau des témoins des commandes de la plate-forme

3. Alarme et témoin d'avertissement de basculement

Angle de basculement	Marché
3°	CE et Australie
5°	ANSI, CSA et Japon

Ce témoin lumineux indique que le châssis se trouve sur une pente. Une alarme retentit aussi lorsque le châssis se trouve sur une pente de forte inclinaison et que la flèche est au-dessus de l'horizontale. S'il est allumé lorsque la flèche est relevée ou étendue, rétracter ou abaisser cette dernière en dessous de l'horizontale, puis repositionner la machine pour la mettre à niveau avant de reprendre l'utilisation. Si la flèche est au-dessus de l'horizontale et que la machine se trouve sur une pente de forte inclinaison, le témoin d'avertissement de basculement s'allume, une alarme retentit et la VITESSE D'APPROCHE est automatiquement activée.

⚠ AVERTISSEMENT

SI LE TÉMOIN D'AVERTISSEMENT DE BASCULEMENT EST ALLUMÉ LORSQUE LA FLÈCHE EST RELEVÉE OU ÉTENDUE, RÉTRACTER ET ABAISSER CETTE DERNIÈRE EN DESSOUS DE L'HORIZONTALE, PUIS REPOSITIONNER LA MACHINE POUR LA METTRE À NIVEAU AVANT D'ÉTENDRE OU DE RELEVER DE NOUVEAU LA FLÈCHE AU-DESSUS DE L'HORIZONTALE.

4. Témoin de préchauffage

Indique que les bougies de préchauffage fonctionnent. Une fois le contact mis, attendre que le témoin s'éteigne pour lancer le moteur.

5. Témoin d'activation/interrupteur à pédale

Pour activer une commande quelconque, l'interrupteur à pédale doit être enfoncé et la fonction correspondante sélectionnée dans les sept secondes qui suivent. Le témoin d'activation atteste de l'activation des commandes. Si une fonction n'est pas sélectionnée dans un délai de sept secondes, ou si sept secondes se sont écoulées entre la désactivation d'une fonction et l'activation de la fonction suivante, le témoin d'activation s'éteint et l'interrupteur à pédale doit être relâché et enfoncé à nouveau pour activer les commandes.

Lorsque l'interrupteur à pédale est relâché, l'alimentation est coupée vers toutes les commandes et les freins d'entraînement sont serrés.

NOTE : *Pour pouvoir faire démarrer le moteur, l'interrupteur à pédale doit être en position relâchée (vers le haut).*

⚠ AVERTISSEMENT

POUR ÉVITER TOUT RISQUE DE BLESSURES GRAVES, NE PAS RETIRER, MODIFIER NI DÉSACTIVER L'INTERRUPTEUR À PÉDALE EN LE BLOQUANT OU PAR QUELQU'AUTRE MOYEN QUE CE SOIT.

⚠ AVERTISSEMENT

MODIFIER LE RÉGLAGE DE L'INTERRUPTEUR À PÉDALE SI LES FONCTIONS S'ACTIVENT QUAND CELUI-CI BASCULE UNIQUEMENT À MOINS DE 6 MM (1/4") DU DÉBUT OU DE LA FIN DE SA COURSE.

6. Témoin de niveau de carburant bas (jaune)

Indique que le niveau de carburant est à 1/8 du réservoir ou moins. Lorsque ce témoin s'allume, il reste environ 15 litres (4 gallons) de carburant dans le réservoir.

7. Témoin de vitesse d'approche

Lorsque le bouton de vitesse des commandes est tourné en position de vitesse d'approche, il permet de se souvenir que toutes les commandes sont réglées sur la vitesse la plus lente. Le témoin clignote si le système de commande fait fonctionner la machine en vitesse d'approche et s'allume en continu si l'opérateur sélectionne la vitesse d'approche.

8. Témoin d'alerte du système

Ce témoin indique que le système de contrôle JLG a détecté un état anormal et qu'un code d'anomalie a été enregistré dans la mémoire du système. Consulter le manuel d'entretien pour des instructions sur les codes d'anomalie et savoir comment les rechercher.

9. Témoin de direction de translation

Une fois que la flèche a pivoté au-dessus des pneus arrière, voire au-delà dans un sens ou dans l'autre, le témoin de direction de translation doit s'allumer dès que la commande de translation est sélectionnée. Ce signal indique à l'opérateur qu'il faut vérifier que la commande de translation est actionnée dans la bonne direction (commandes de conduite inversées).

NOTES :

SECTION 4. FONCTIONNEMENT DE LA MACHINE

4.1 DESCRIPTION

Cette machine est un élévateur à plate-forme hydraulique à propulsion automatique, équipé d'une plate-forme de travail montée à l'extrémité d'une flèche extensible, articulée et pivotante.

Le poste de commande principal se trouve dans la plate-forme. Depuis ce poste de commande, l'opérateur peut conduire et diriger la machine en marche avant comme en marche arrière. Il peut relever ou abaisser la flèche, ou encore faire pivoter la flèche vers la gauche ou vers la droite. La flèche pivote sur 360 degrés de manière non continue vers la gauche et la droite par rapport à sa position repliée. Cette machine est également équipée d'un poste de commande au sol prioritaire sur le poste de commande de la plate-forme. Les commandes au sol permettent d'actionner le relevage de la flèche ainsi que le pivotement, et ne doivent être utilisées qu'en cas d'urgence pour abaisser la plate-forme au sol si l'opérateur à bord de la plate-forme est dans l'incapacité de le faire lui-même. Les commandes au sol doivent également être utilisées lors de l'inspection avant mise en route.

4.2 CARACTÉRISTIQUES ET LIMITES DE FONCTIONNEMENT

Contenances

Le relevage de la flèche au-dessus de l'horizontale avec ou sans charge dans la plate-forme repose sur les critères suivants :

1. La machine se trouve sur une surface uniforme, ferme et plane.
2. La charge correspond aux valeurs nominales spécifiées par le fabricant.
3. Tous les systèmes de la machine fonctionnent correctement.
4. La pression des pneus est correcte.
5. L'équipement d'origine de la machine telle que livrée par JLG n'est pas modifié.

Stabilité

La stabilité de la machine est basée sur deux (2) conditions, appelées stabilité VERS L'AVANT et stabilité VERS L'ARRIÈRE. La position la moins stable de la machine VERS L'AVANT est illustrée sur la (Voir Figure 4-1.) et la position la moins stable de la machine VERS L'ARRIÈRE est illustrée sur la (Voir Figure 4-2.)

⚠ AVERTISSEMENT

POUR ÉVITER TOUT RISQUE DE BASCULEMENT VERS L'AVANT OU VERS L'ARRIÈRE, NE PAS SURCHARGER LA MACHINE, NI LA FAIRE FONCTIONNER SUR UNE SURFACE INCLINÉE.

4.3 FONCTIONNEMENT DU MOTEUR

NOTE : *Le démarrage initial doit toujours être effectué depuis le poste de commande au sol.*

Procédure de démarrage

⚠ ATTENTION

SI LE MOTEUR NE DÉMARRE PAS SANS DÉLAI, NE PAS CONTINUER À LE LANCER PENDANT UNE PÉRIODE PROLONGÉE. SI LE DÉMARRAGE DU MOTEUR ÉCHOUE DE NOUVEAU, LAISSER LE DÉMARREUR "REFROIDIR" PENDANT 2 À 3 MINUTES. SI LE MOTEUR CALE APRÈS PLUSIEURS TENTATIVES, CONSULTER LE MANUEL D'ENTRETIEN DU MOTEUR.

NOTE : *Moteurs diesel uniquement : une fois le contact mis, l'opérateur doit attendre que le témoin de préchauffage s'éteigne pour lancer le moteur.*

1. Tourner la clé du sélecteur PLATE-FORME/SOL en position SOL. Placer l'interrupteur d'ALIMENTATION/ARRÊT D'URGENCE sur MARCHE, puis pousser l'interrupteur de DÉMARRAGE DU MOTEUR jusqu'à ce que le moteur démarre.

⚠ ATTENTION

LAISSER LE MOTEUR SE RÉCHAUFFER PENDANT QUELQUES MINUTES AU RALENTI AVANT D'APPLIQUER UNE CHARGE QUELCONQUE.

2. Une fois que le moteur est suffisamment chaud, le couper.
3. Tourner le SÉLECTEUR sur PLATE-FORME.
4. Sur la plate-forme, tirer sur l'interrupteur d'ALIMENTATION/ ARRÊT D'URGENCE, puis pousser l'interrupteur de DÉMARRAGE DU MOTEUR jusqu'à ce que le moteur démarre.

NOTE : *L'interrupteur à pédale doit être relâché (vers le haut) pour que le démarreur puisse fonctionner. Si le démarreur fonctionne alors que l'interrupteur à pédale est enfoncé, NE PAS FAIRE FONCTIONNER LA MACHINE.*

Procédure de coupure du moteur

⚠ ATTENTION

SI UNE DÉFAILLANCE DU MOTEUR PROVOQUE UN ARRÊT IMPRÉVU DE LA MACHINE, DÉTERMINER ET CORRIGER LA CAUSE DE LA PANNE AVANT DE REDÉMARRER LE MOTEUR.

1. Retirer toute charge et laisser le moteur fonctionner au ralenti pendant 3 à 5 minutes. Cela permet de réduire la température à l'intérieur du moteur.
2. Pousser sur l'interrupteur d'ALIMENTATION/ARRÊT D'URGENCE.
3. Mettre le sélecteur Plate-forme/Sol en position d'arrêt.

Consulter le manuel du fabricant du moteur pour des informations plus détaillées.

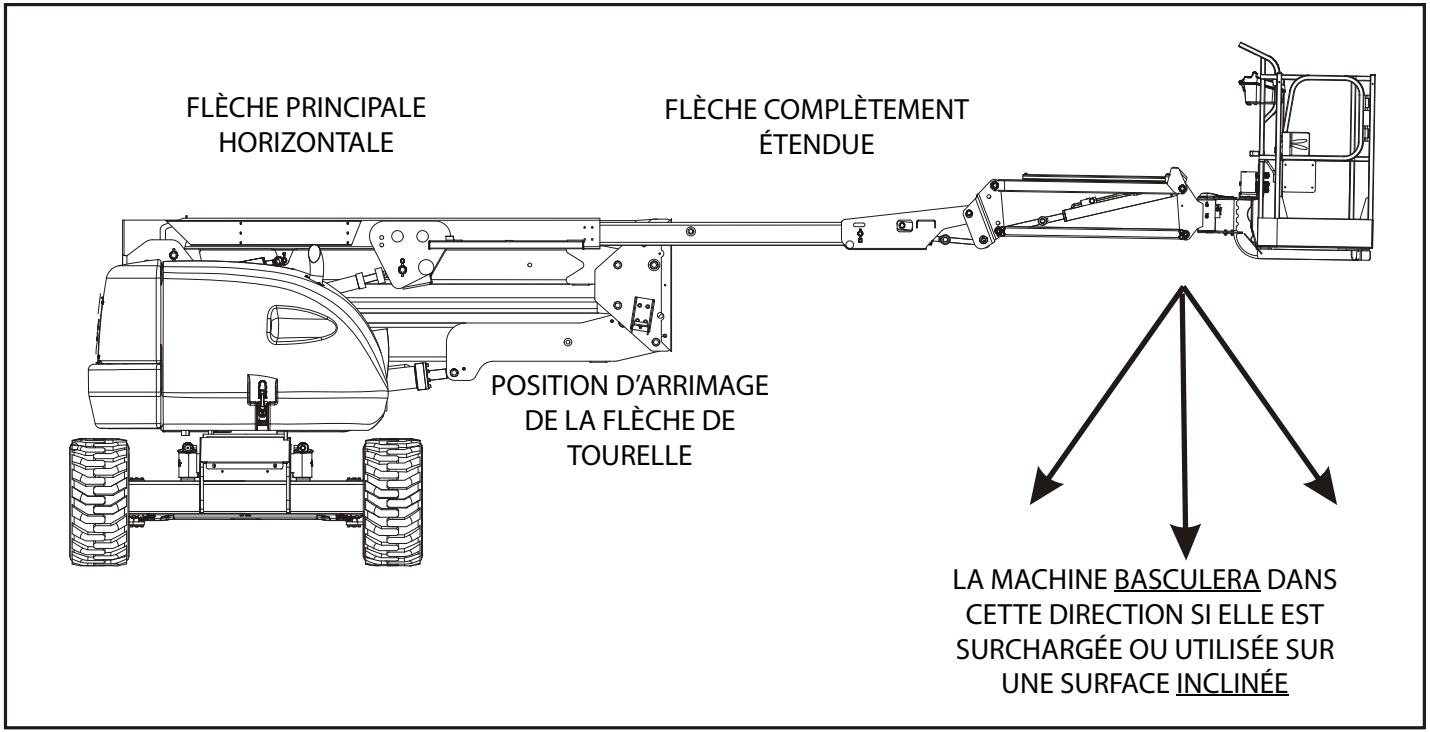

Figure 4-1. Position la moins stable vers l'avant

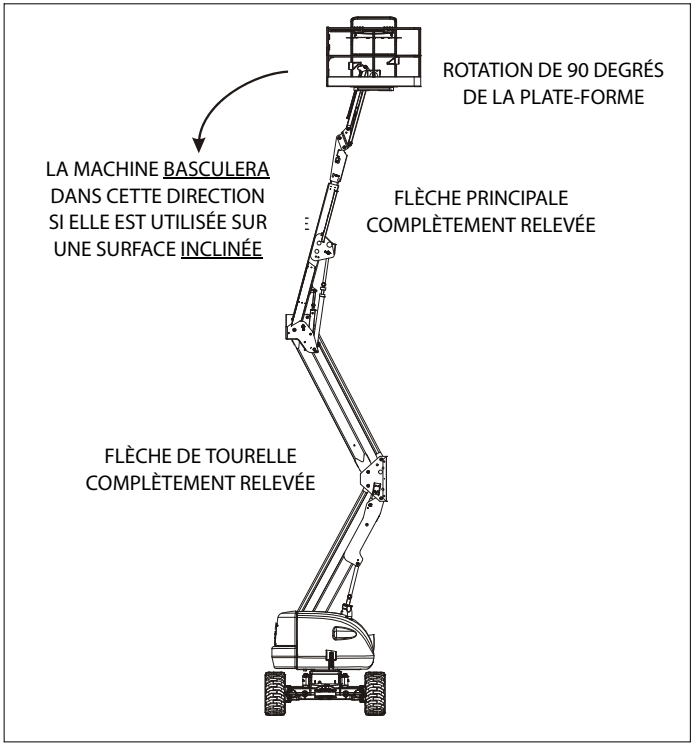

Figure 4-2. Position la moins stable vers l'arrière

4.4 DÉPLACEMENT (TRANSLATION)

NOTE : *Consulter le tableau des caractéristiques de fonctionnement situé à la Section 6 pour les inclinaisons admissibles et dévers nominaux.*

Les inclinaisons admissibles et dévers nominaux sont tous donnés pour une machine dont la flèche se trouve en position d'arrimage et est complètement abaissée et rétractée.

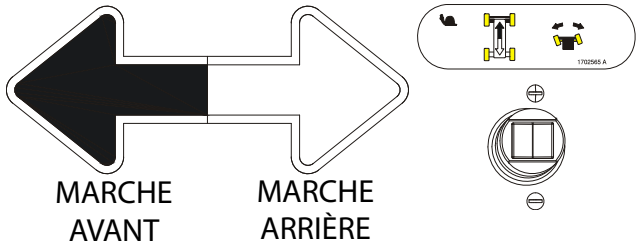

Le déplacement est limité par deux facteurs :

1. L'inclinaison admissible, qui est l'inclinaison de la pente, exprimée en pourcentage, que la machine peut monter.
2. Le dévers, qui est l'angle de la pente le long duquel la machine peut se déplacer horizontalement.

⚠ AVERTISSEMENT

NE CONDUIRE AVEC LA FLÈCHE AU-DESSUS DE L'HORIZONTALE QUE LORSQUE LA MACHINE SE TROUVE SUR UNE SURFACE UNIFORME, FERME ET PLANE.

POUR ÉVITER TOUTE PERTE DE CONTRÔLE OU TOUT RISQUE DE RENVERSEMENT, NE PAS CONDUIRE LA MACHINE SUR DES PENTES SUPÉRIEURES À L'INCLINAISON ADMISSIBLE SPÉCIFIÉE SUR LE PANONCEAU DE NUMÉRO DE SÉRIE OU INDIQUÉE DANS LE MANUEL D'UTILISATION.

NE PAS CONDUIRE SUR DES DÉVERS DE PLUS DE 5 DEGRÉS (ANSI) OU 4 DEGRÉS (CE ET AUSTRALIE).

TOUJOURS FAIRE PREUVE D'UNE EXTRÊME PRUDENCE EN MARCHE ARRIÈRE ET À TOUT MOMENT LORSQUE LA PLATE-FORME EST RELEVÉE, PARTICULIÈREMENT LORSQU UNE PARTIE QUELCONQUE DE LA MACHINE SE TROUVE À 2 M (6 FT) D UN OBSTACLE.

POUR CONDUIRE SUR DES PENTES, PLACER LE SÉLECTEUR VITESSE DE DÉPLACEMENT/COUPLE VERS L'AVANT.

AVANT DE CONDUIRE LA MACHINE, OBSERVER LE SENS DES FLÈCHES DE DIRECTION NOIRES/BLANCHES SUR LE CHÂSSIS ET LES COMMANDES DE LA PLATE-FORME. DÉPLACER LES COMMANDES DE TRANSLATION DANS UN DES SENS DES FLÈCHES DE DIRECTION.

Translation en marche avant et en marche arrière

1. Le moteur étant en marche, activer l'interrupteur à pédale.
2. Placer le manipulateur de translation sur MARCHE AVANT ou MARCHE ARRIÈRE, selon l'action souhaitée.

Cette machine est équipée d'un témoin de direction de translation. Le témoin jaune sur la console de commande de la plate-forme indique que la flèche a pivoté au-delà des pneus arrière et que la machine peut fonctionner (Translation/Direction) dans la direction opposée au mouvement des commandes. Si le témoin est allumé, faire fonctionner la commande de translation comme suit :

1. Faire correspondre les flèches de direction noires et blanches sur le tableau de commande de la plate-forme et sur le châssis pour déterminer le sens de déplacement de la machine.
2. Appuyer sur l'interrupteur de direction de translation prioritaire et le relâcher. Dans un délai de 3 secondes, déplacer lentement la commande de translation vers la flèche correspondant au sens de déplacement prévu de la machine. Le témoin clignote pendant 3 secondes tant que la commande de translation n'est pas sélectionnée.

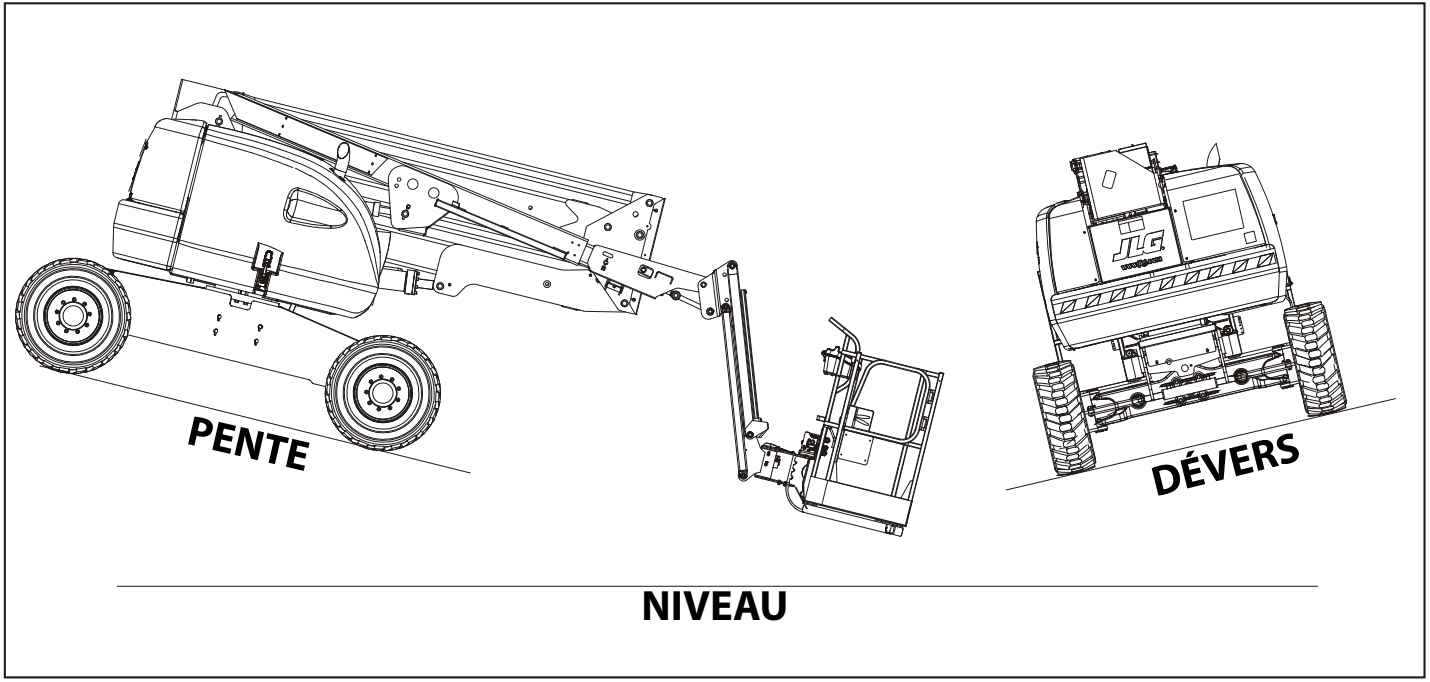

Figure 4-3. Pente et dévers

4.5 DIRECTION

Placer l'interrupteur à bascule du manipulateur de translation/direction à DROITE pour tourner à droite, ou à GAUCHE pour tourner à gauche.

4.6 PLATE-FORME

⚠ AVERTISSEMENT

UTILISER UNIQUEMENT LA FONCTION DE MISE À NIVEAU PRIORITAIRE DE LA PLATE-FORME POUR PROCÉDER À UNE LÉGÈRE MISE À NIVEAU DE LA PLATE-FORME. UN USAGE INAPPROPRIÉ PEUT CAUSER LE DÉPORT OU LA CHUTE DE LA CHARGE/DES OCCUPANTS. LE NON-RESPECT DE CES INSTRUCTIONS PEUT PROVOQUER DES BLESSURES GRAVES, VOIRE MORTELLES.

Réglage de la mise à niveau de la plate-forme

Cet interrupteur permet d'ajuster le niveau de la plate-forme lors de la montée/descente d'une pente, par exemple. Pour mettre la plate-forme à niveau vers le haut ou vers le bas, placer l'interrupteur de commande de mise à niveau de la plate-forme vers le haut ou vers le bas et l'y maintenir jusqu'à ce que la plate-forme soit à niveau.

Rotation de la plate-forme

Pour faire pivoter la plate-forme vers la gauche ou vers la droite, sélectionner une direction avec l'interrupteur de commande de rotation de la plate-forme et l'y maintenir jusqu'à ce que la position souhaitée soit atteinte.

4.7 FLÈCHE

⚠ AVERTISSEMENT

UN TÉMOIN D'AVERTISSEMENT DE BASCULEMENT ROUGE SITUÉ SUR LA CONSOLE DES COMMANDES S'ALLUME LORSQUE LE CHÂSSIS SE TROUVE SUR UNE PENTE EXCESSIVE. NE PAS FAIRE PIVOTER NI RELEVER LA FLÈCHE AU-DESSUS DE L'HORIZONTALE LORSQUE LE TÉMOIN EST ALLUMÉ.

NE PAS COMPTER SUR L'ALARME DE BASCULEMENT POUR INDIQUER LE NIVEAU DU CHÂSSIS. L'ALARME DE BASCULEMENT INDIQUE QUE LE CHÂSSIS SE TROUVE SUR UNE PENTE EXCESSIVE (3 DEGRÉS OU PLUS SUR LES MACHINES À SPÉC. CE ET AUSTRALIE ; 5 DEGRÉS OU PLUS SUR LES MACHINES À SPÉC. ANSI, CSA ET JAPON). LE CHÂSSIS DOIT ÊTRE À NIVEAU AVANT DE FAIRE PIVOTER OU DE RELEVER LA FLÈCHE AU-DESSUS DE L'HORIZONTALE OU AVANT LA CONDUITE AVEC LA FLÈCHE RELEVÉE.

POUR ÉVITER TOUT RISQUE DE RENVERSEMENT SI LE TÉMOIN D'AVERTISSEMENT DE BASCULEMENT ROUGE S'ALLUME ALORS QUE LA FLÈCHE EST AU-DESSUS DE L'HORIZONTALE, ABAISSER LA PLATE-FORME AU SOL. PUIS REPOSITIONNER LA MACHINE DE FAÇON À METTRE LE CHÂSSIS À NIVEAU AVANT DE RELEVER LA FLÈCHE.

CONDUIRE AVEC LA FLÈCHE EN DESSOUS DE L'HORIZONTALE EST AUTORISÉ SUR LES TYPES DE PENTES ET DE DÉVERS SPÉCIFIÉS DANS LA SECTION DES CARACTÉRISTIQUES DE FONCTIONNEMENT DE CE MANUEL.

⚠ AVERTISSEMENT

POUR ÉVITER TOUT RISQUE DE BLESSURES GRAVES, NE PAS FAIRE FONCTIONNER LA MACHINE SI UN DES LEVIERS DE COMMANDE OU INTERRUPTEURS À BASCULE CONTRÔLANT LES MOUVEMENTS DE LA PLATE-FORME NE REVIENT PAS EN POSITION D'ARRÊT OU NEUTRE LORSQU'IL EST RELÂCHÉ.

⚠ ATTENTION

POUR ÉVITER TOUT RISQUE DE COLLISION ET DE BLESSURES SI LA PLATE-FORME NE S'ARRÊTE PAS LORSQU'UN INTERRUPTEUR OU UN LEVIER DE COMMANDE EST RELÂCHÉ, RETIRER LE PIED DE L'INTERRUPTEUR À PÉDALE OU UTILISER L'INTERRUPTEUR D'ARRÊT D'URGENCE POUR ARRÊTER LA MACHINE.

Pivotement de la flèche

Pour faire pivoter la flèche, placer le contrôleur de relevage/pivotement de la flèche principale à DROITE ou à GAUCHE selon la direction souhaitée.

Relevage et abaissement de la flèche de tourelle

Pour relever ou abaisser la flèche de tourelle, placer l'interrupteur de relevage/abaissement de la flèche de tourelle vers le HAUT ou vers le BAS.

Relevage et abaissement de la flèche principale

Pour relever ou abaisser la flèche principale, placer l'interrupteur de relevage/abaissement de la flèche principale vers le HAUT ou vers le BAS.

Extension de la flèche principale

Pour étendre ou rétracter la flèche principale, placer l'interrupteur de commande d'extension de la flèche principale sur RÉTRACTION ou sur EXTENSION.

4.8 BOUTON DE VITESSE DES COMMANDES

Ce bouton affecte la vitesse de toutes les commandes de la flèche situées à droite de ce bouton ainsi que la mise à niveau de la plate-forme. Lorsque le bouton est dans la position la plus à gauche, la translation de la machine et toutes les fonctions de la flèche sont mises en vitesse d'approche.

4.9 SYSTÈME DE SÉCURITÉ PRIORITAIRE DE LA MACHINE (MSSO) (CE UNIQUEMENT)

Le système de sécurité prioritaire de la machine (MSSO) est utilisé pour prendre la priorité sur les commandes de fonction d'extraction d'urgence de la plate-forme uniquement. Voir la Section 5.5, Système de sécurité prioritaire de la machine (MSSO) (CE uniquement) pour les procédures d'utilisation.

4.10 UTILISATION DE SKYGUARD

SkyGuard est utilisé pour fournir une protection supplémentaire au tableau de commande. Lorsque le capteur SkyGuard est activé, les fonctions utilisées au moment de l'activation sont inversées ou arrêtées. Le tableau ci-dessous présente ces fonctions.

Tableau 4-1. Tableau de fonctions SkyGuard

Relevage de la flèche principale	Extension de la flèche principale	Pivote-ment	Translation en marche avant		Translation en marche arrière		Mise à niveau de la plate-forme	Rotation de la plate-forme	Relevage du bras articulé
I	A/I*	I	I	E	I	I	A	A	A
I = Indique que l'inversion est activée									
A = Indique que l'arrêt est activé									
E = Entrée ignorée									
Note : lorsque le contact pare-chocs est activé avec SkyGuard, toutes les fonctions sont uniquement arrêtées.									
* L'inversion s'applique uniquement à l'extension de la flèche principale. La rétraction de la flèche principale est arrêtée.									

4.11 POMPE AUXILIAIRE

AVIS

LORSQUE L'ALIMENTATION AUXILIAIRE EST UTILISÉE, NE PAS ACTIONNER PLUS D'UNE COMMANDE À LA FOIS. CELA RISQUE DE SURCHARGER LE MOTEUR DE LA POMPE AUXILIAIRE.

La fonction principale de l'alimentation auxiliaire est d'abaisser la plate-forme en cas de coupure de l'alimentation principale. Déterminer la cause de la coupure de l'alimentation principale et faire corriger le problème par un technicien JLG qualifié. Procéder comme suit :

1. Placer le sélecteur Plate-forme/Sol sur Plate-forme.
2. Placer l'interrupteur d'alimentation/d'arrêt d'urgence en position de marche.
3. Enfoncer et maintenir l'interrupteur à pédale.
4. Placer l'interrupteur d'alimentation auxiliaire en position de marche et l'y maintenir.
5. Actionner l'interrupteur ou le levier de commande correspondant à la fonction souhaitée et le maintenir dans cette position.
6. Relâcher l'interrupteur d'alimentation auxiliaire, l'interrupteur ou le levier de commande sélectionné et l'interrupteur à pédale.
7. Placer l'interrupteur d'alimentation/d'arrêt d'urgence en position d'arrêt.

4.12 TEST DE BLOCAGE DE L'ESSIEU OSCILLANT (LE CAS ÉCHÉANT)

AVIS

LE TEST DU SYSTÈME DE BLOCAGE DOIT ÊTRE EFFECTUÉ TOUS LES TROIS MOIS, DÈS QU'UN COMPOSANT SYSTÈME EST REMPLACÉ OU LORSQUE L'ON SOUPÇONNE UNE DÉFAILLANCE DU SYSTÈME.

Voir Section 2.3, Test de blocage de l'essieu oscillant (le cas échéant) pour la procédure.

4.13 EXTINCTION ET STATIONNEMENT DE LA MACHINE

Les procédures pour éteindre et garer la machine sont les suivantes :

1. Conduire la machine dans une zone bien protégée.
2. S'assurer que la flèche est abaissée au-dessus de l'essieu de transmission arrière.
3. Désactiver l'interrupteur d'arrêt d'urgence au niveau des commandes de la plate-forme.
4. Désactiver l'interrupteur d'arrêt d'urgence au niveau des commandes au sol. Placer le sélecteur Plate-forme/Sol en position centrale d'ARRÊT.
5. Si nécessaire, couvrir les commandes de la plate-forme pour protéger les panonceaux d'instructions, les autocollants d'avertissement et les commandes d'environnements hostiles.

4.14 LEVAGE ET ARRIMAGE

Levage

1. Pour obtenir le poids brut de véhicule, consulter le panonceau de numéro de série, contacter JLG Industries ou peser chaque unité.
2. Placer la flèche en position d'arrimage.
3. Retirer tous les éléments non fixés de la machine.
4. Régler la fixation de manière précise de sorte que la machine ne soit pas endommagée et reste horizontale.

Arrimage

AVIS

LORS DU TRANSPORT DE LA MACHINE, LA FLÈCHE DOIT ÊTRE ENTIÈREMENT ABAISSÉE DANS SON SUPPORT.

1. Placer la flèche en position d'arrimage.
2. Retirer tous les éléments non fixés de la machine.
3. Fixer le châssis et la plate-forme à l'aide de sangles ou de chaînes d'une résistance adéquate.

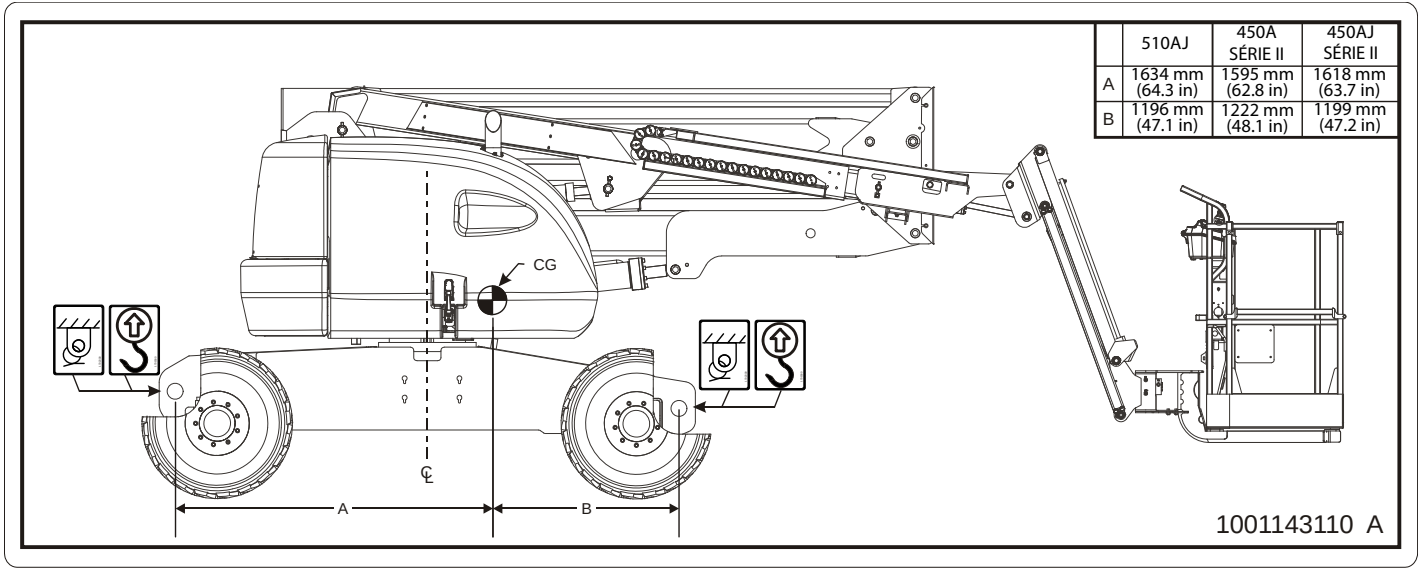

	510AJ	450A SÉRIE II	450AJ SÉRIE II
A	1634 mm (64.3 in)	1595 mm (62.8 in)	1618 mm (63.7 in)
B	1196 mm (47.1 in)	1222 mm (48.1 in)	1199 mm (47.2 in)

Figure 4-4. Tableau de levage et d'arrimage

4.15 REMORQUAGE

⚠ AVERTISSEMENT

RISQUE DE PERTE DE CONTRÔLE DU VÉHICULE/DE LA MACHINE. LA MACHINE N'EST PAS ÉQUIPÉE DE FREINS DE REMORQUAGE. LE VÉHICULE DE REMORQUAGE DOIT ÊTRE CAPABLE DE GARDER CONSTAMMENT LA MAÎTRISE DE LA MACHINE. LE REMORQUAGE EST INTERDIT SUR AUTOROUTE. LE NON-RESPECT DE CES INSTRUCTIONS PEUT PROVOQUER DES BLESSURES GRAVES, VOIRE MORTELLES.

VITESSE DE REMORQUAGE MAXIMUM 8 KM/H (5 M.P.H.) PENDANT 30 À 45 MINUTES MAXIMUM.

INCLINAISON MAXIMUM POUR LE REMORQUAGE 25 %.

Avant le remorquage

Avant de remorquer la machine, suivre les étapes suivantes :

⚠ ATTENTION

NE PAS REMORQUER LA MACHINE AVEC LE MOTEUR EN MARCHE OU LES MOYEUX DE TRANSMISSION ENGAGÉS.

1. Rétracter et abaisser la flèche et la placer au-dessus des roues motrices arrière, dans le sens de déplacement.
2. Débrayer les moyeux de transmission en retournant le couvercle de prise. (Voir Figure 4-5.) Après avoir remorqué la machine, suivre les procédures suivantes :
3. Engager les moyeux de transmission en retournant le couvercle de prise. (Voir Figure 4-5.)

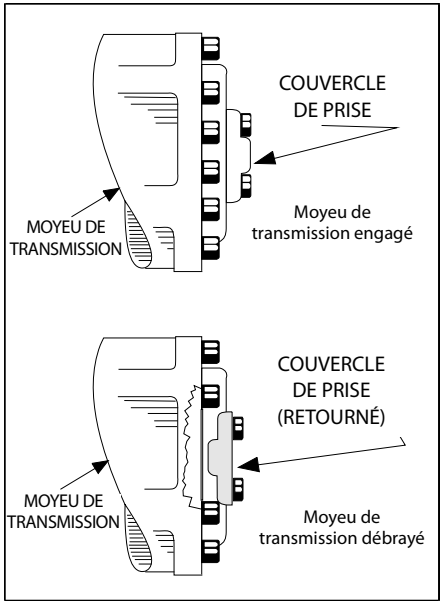

Figure 4-5. Moyeu de transmission engagé/débrayé

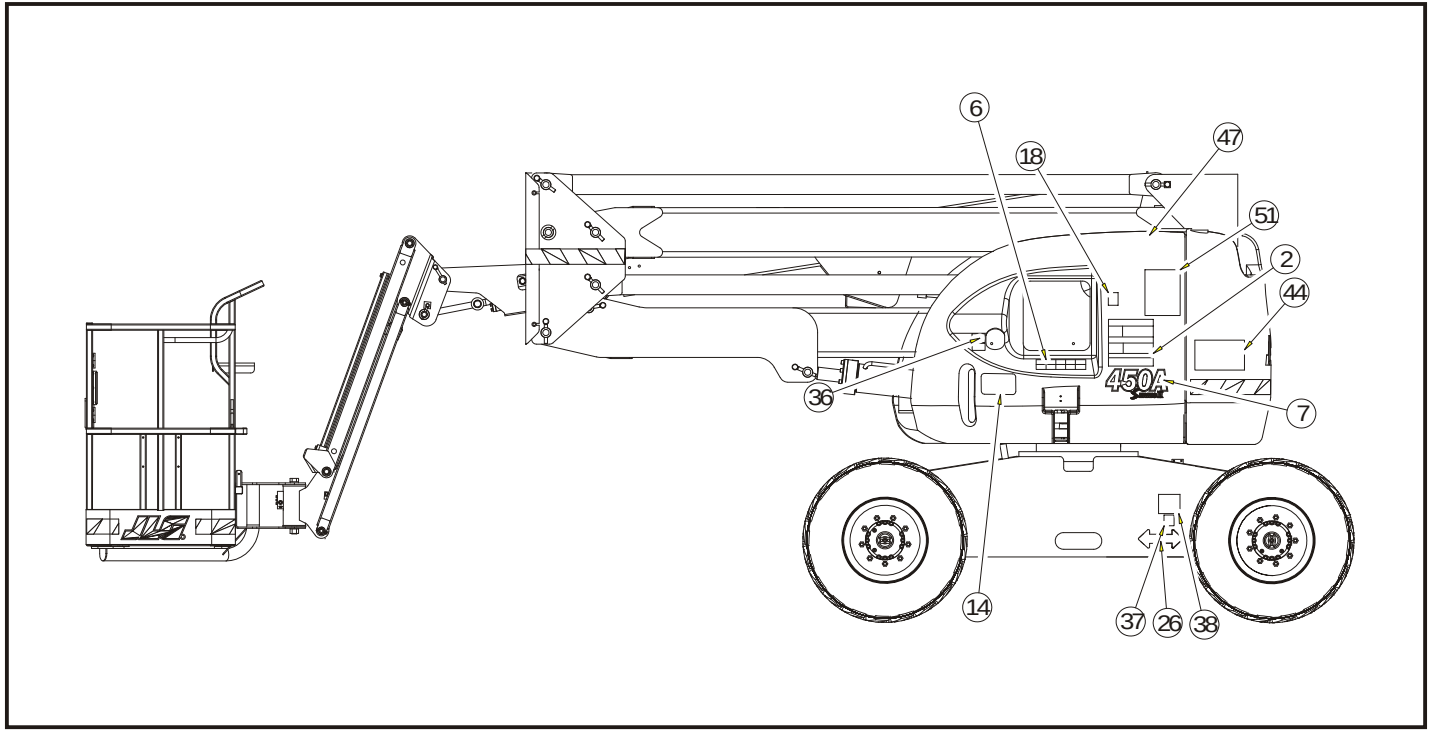

Figure 4-6. Pose des autocollants - Fiche 1 de 6

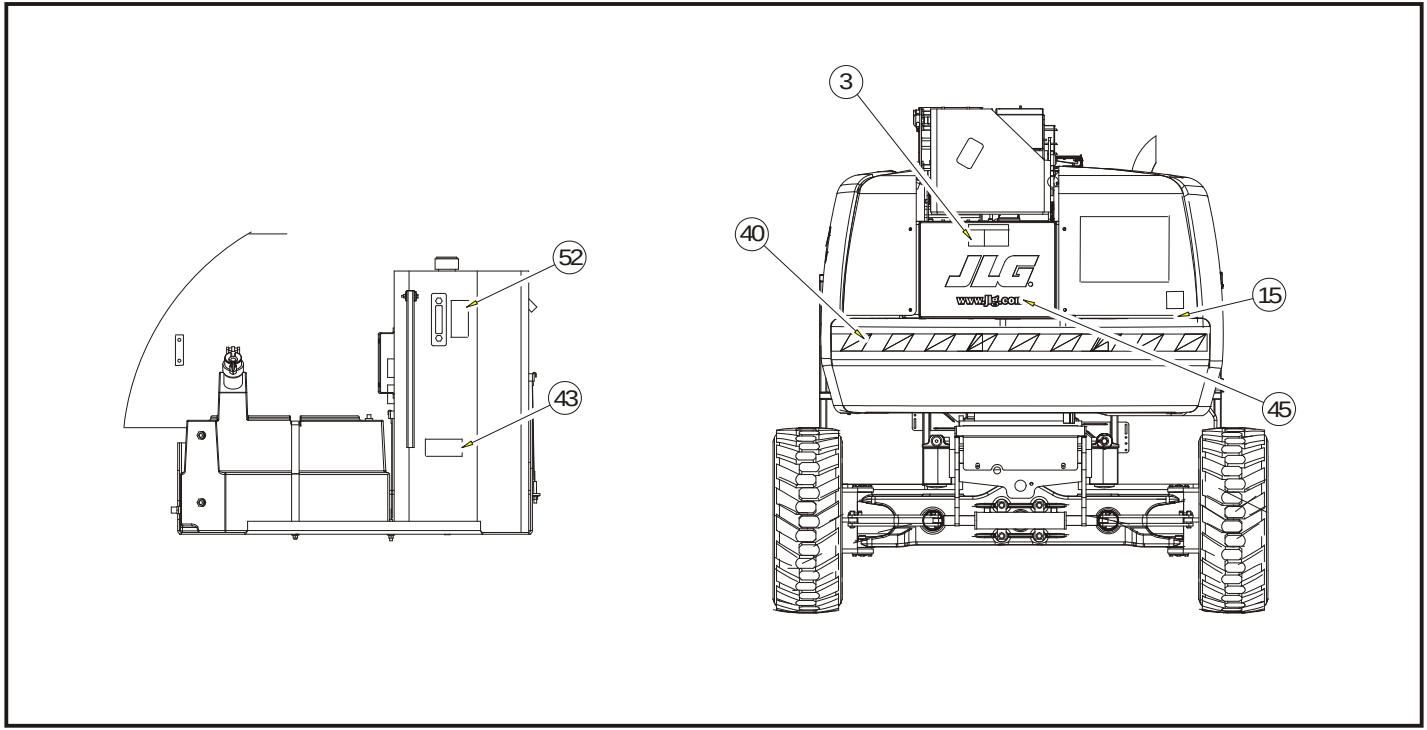

Figure 4-7. Pose des autocollants - Fiche 2 de 6

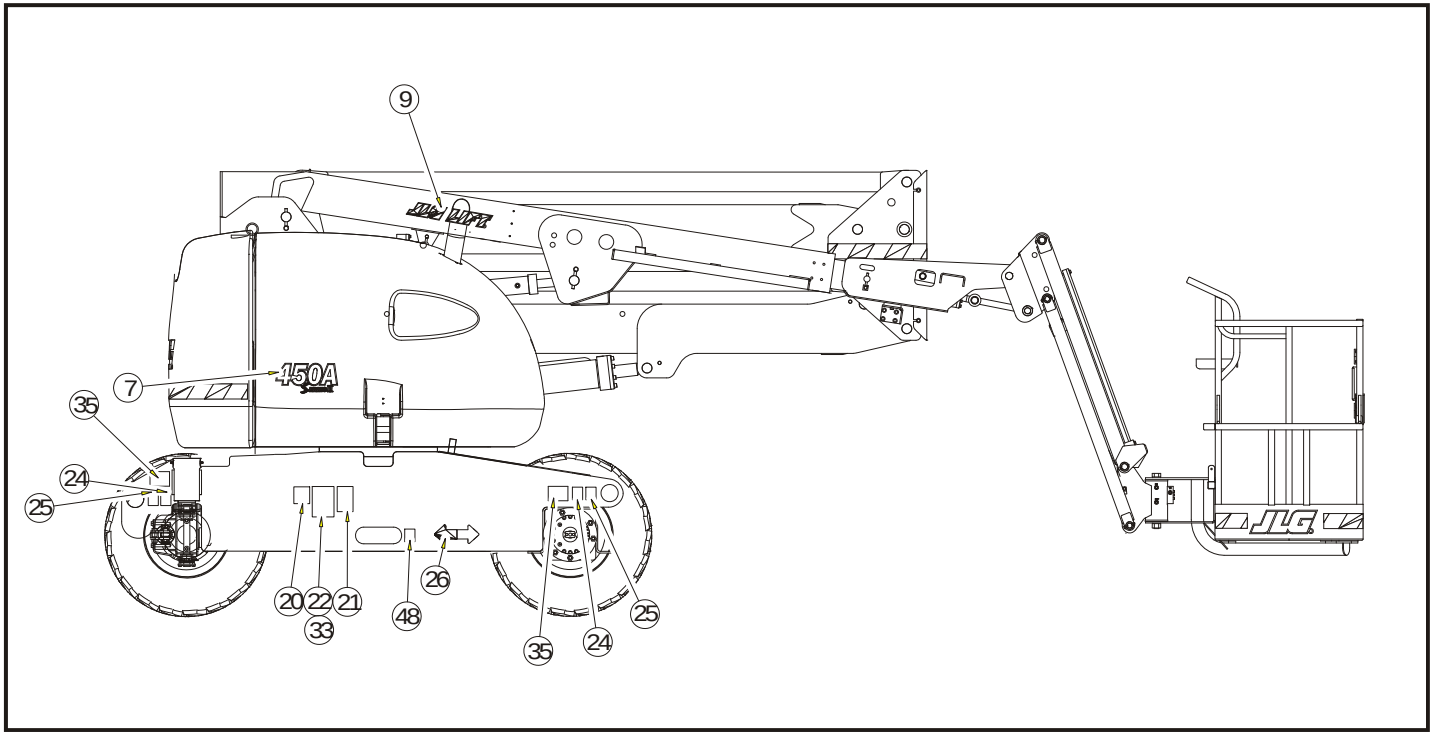

Figure 4-8. Pose des autocollants - Fiche 3 de 6

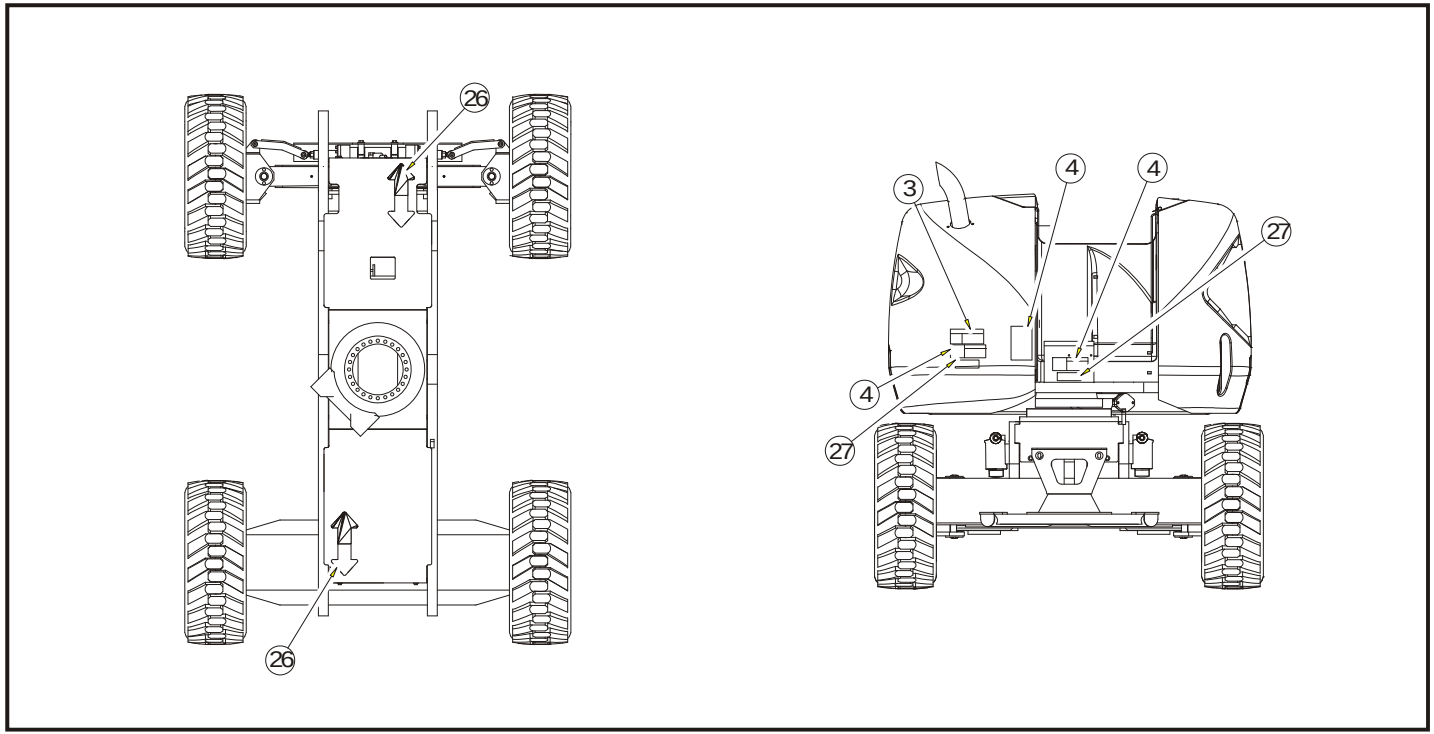

Figure 4-9. Pose des autocollants - Fiche 4 de 6

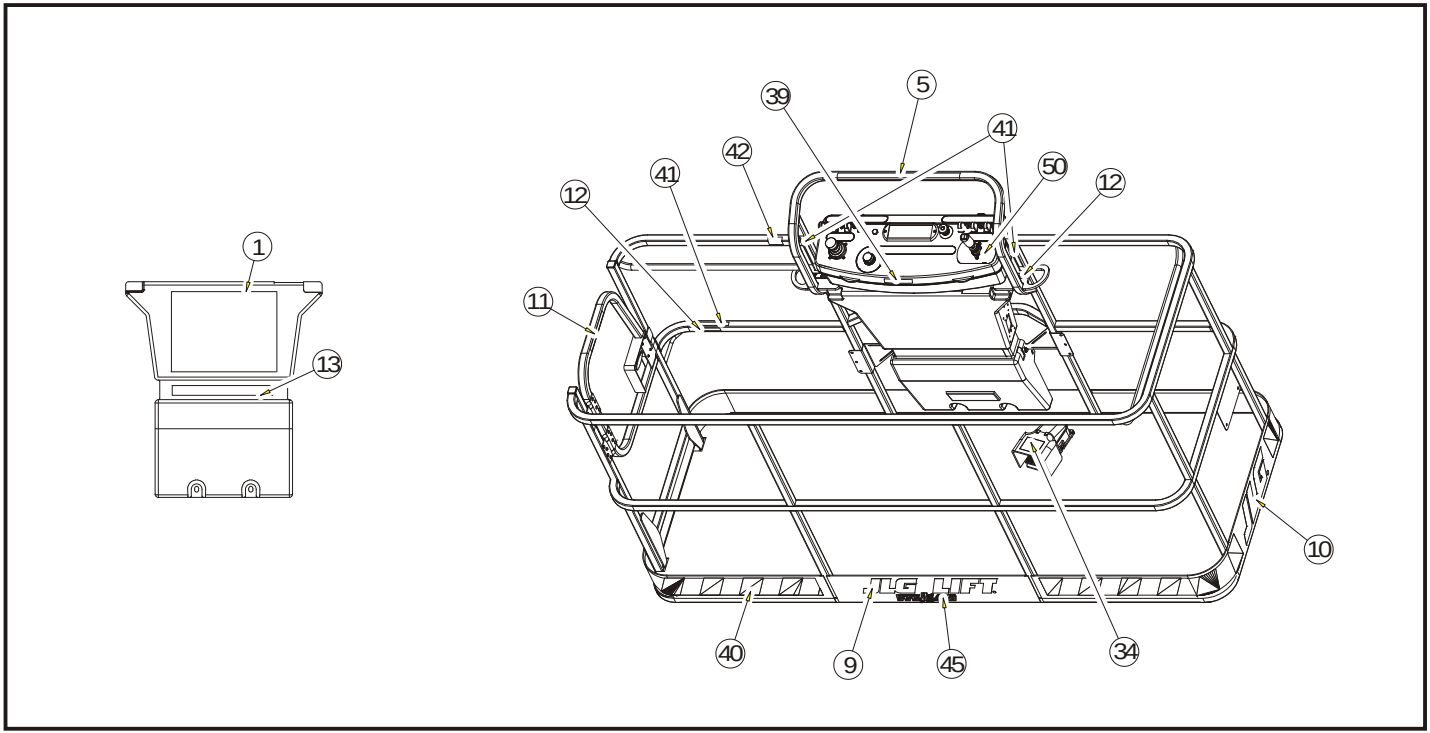

Figure 4-10. Pose des autocollants - Fiche 5 de 6

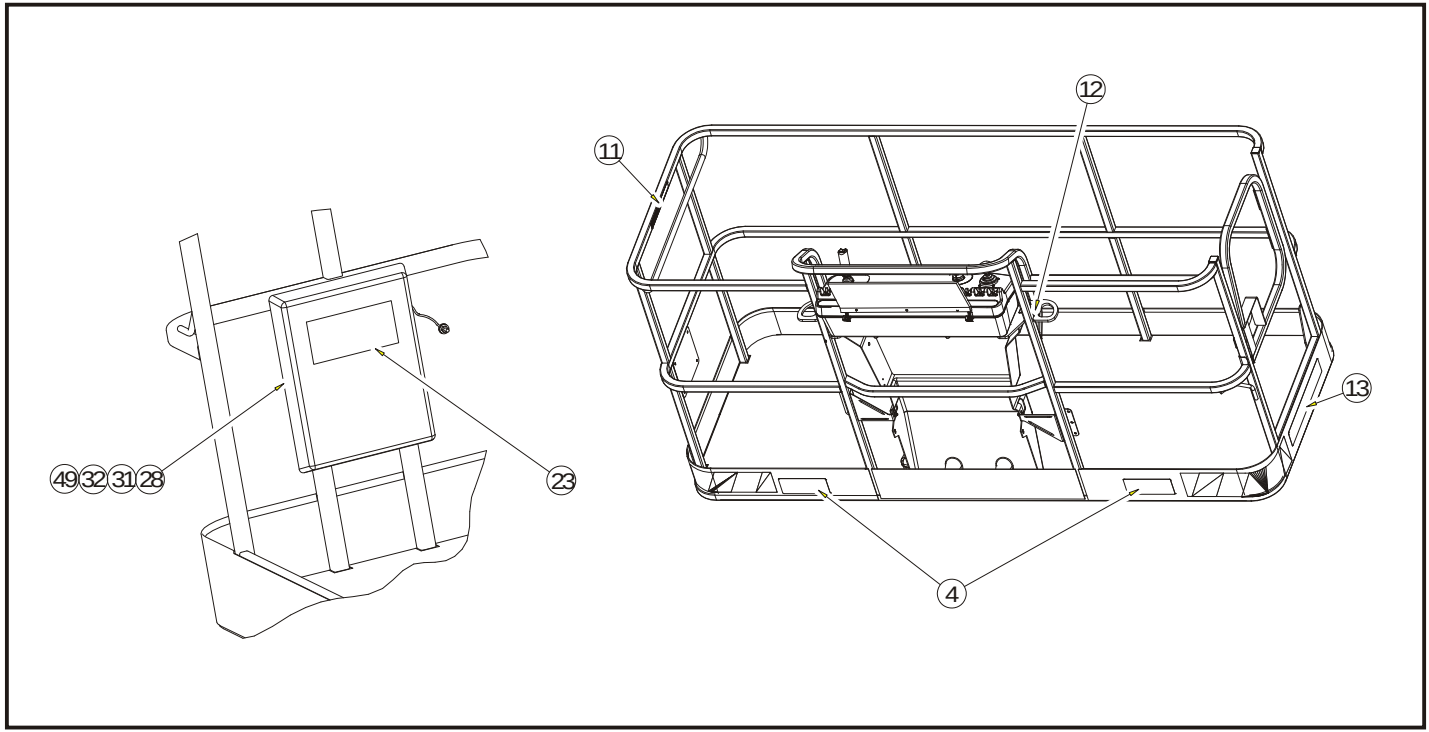

Figure 4-11. Pose des autocollants - Fiche 6 de 6

Tableau 4-2. Légende des autocollants

Élément	ANSI 1001143099-A	Australie 1001143100-A	Japon 1001143101-A	Coréen 1001143102-A	Français 1001143103-A	Chinois 1001143104-A	Portugais/ Espagnol 1001143105-A	CE 1001143106-A	Anglais/ Espagnol 1001143107-A
1	1703797	1703992	1703926	1703927	1703924	1703925	1703928	1705821	1703923
2	1703798	1705332	1703932	1703933	1703930	1703931	1703934	1705822	1703929
3	1703805	--	1703938	1703939	1703936	1703937	1703940	--	1703935
4	1703804	1701518	1703950	1703951	1703948	1703949	1703952	1701518	1703947
5	1001108493	--	--	--	1001108493	--	--	--	1001108493
6	1706941	--	--	--	1706941	--	--	--	1706941
7	--	--	--	--	--	--	--	--	--
8	--	--	--	--	--	--	--	--	--
9	--	--	--	--	--	--	--	--	--
10	--	--	--	--	--	--	--	--	--
11	1702868	--	--	--	1704000	--	1704002	--	1704001
12	1704277	1704277	1704277	1704277	1704277	1704277	1704277	1704277	1704277
13	1001121801	--	1001121808	1001121918	1001121803	1001121810	1001121920	--	1001121805
14	1001121814	--	1001121821	1001121821	1001121816	1001121823	1001121923	--	1001121818
15	--	--	--	--	--	--	--	1705084	--
16	--	--	--	--	--	--	--	--	--

Tableau 4-2. Légende des autocollants

Élément	ANSI 1001143099-A	Australie 1001143100-A	Japon 1001143101-A	Coréen 1001143102-A	Français 1001143103-A	Chinois 1001143104-A	Portugais/ Espagnol 1001143105-A	CE 1001143106-A	Anglais/ Espagnol 1001143107-A
17	--	--	--	--	--	--	--	--	--
18	1701504	1701504	1701504	1701504	1701504	1701504	1701504	1701504	1701504
19	--	--	--	--	1704006	--	--	--	1704007
20	1702631	1702631	1702631	1702631	1702631	1702631	1702631	1702631	1702631
21	1700584	1700584	1700584	1700584	1700584	1700584	1700584	1700584	1700584
22	--	1702958	--	--	--	--	--	--	--
23	1701509	1701509	1701509	1701509	1701509	1701509	1701509	1701509	1701509
24	1702300	1702300	1702300	1702300	1702300	1702300	1702300	1702300	1702300
25	1701500	1701500	1701500	1701500	1701500	1701500	1701500	1701500	1701500
26	1701529	1701529	1701529	1701529	1701529	1701529	1701529	1701529	1701529
27	3251243	3251242	--	--	--	--	3251243	--	3251243
28	--	--	--	--	--	--	--	--	--
29	--	--	--	--	--	--	--	--	--
30	--	--	--	--	--	--	--	--	--
31	--	--	--	--	--	--	--	--	--
32	--	--	--	--	--	--	--	--	--
33	--	--	--	--	--	--	--	--	--
34	3252347	3252347	1703980	1703981	1703984	1703982	1703985	1705828	1703983

Tableau 4-2. Légende des autocollants

Élément	ANSI 1001143099-A	Australie 1001143100-A	Japon 1001143101-A	Coréen 1001143102-A	Français 1001143103-A	Chinois 1001143104-A	Portugais/ Espagnol 1001143105-A	CE 1001143106-A	Anglais/ Espagnol 1001143107-A
35	--	--	--	--	--	--	--	--	--
36	--	--	--	--	--	--	--	--	--
37	--	--	--	--	--	--	--	--	--
38	--	--	--	--	--	--	--	--	--
39	--	--	--	--	1705514	--	--	--	--
40	--	--	--	--	--	--	--	--	--
41	--	--	--	--	--	--	--	--	--
42	--	--	--	--	--	--	--	--	--
43	--	--	--	--	--	--	--	--	--
44	1001143110	--	1001143110	1001143110	1001143110	1001143110	1001143110	1001143110	1001143110
45	1704885	1704885	1704885	1704885	1704885	1704885	1704885	1704885	1704885
46	--	--	--	--	--	--	--	--	--
47	--	--	--	--	--	--	--	--	--
48	--	--	--	--	--	--	--	--	--
49	--	--	--	--	--	--	--	--	--
50	1705351	1001112551	1705426	1705427	1705429	1705430	1705905	--	1705910
51	--	--	--	--	--	--	--	--	--
52	1001143112	1001143112	1001143112	1001143112	1001143112	1001143112	1001143112	1001143112	1001143112

NOTES :

SECTION 5. PROCÉDURES D'URGENCE

5.1 GÉNÉRALITÉS

Cette section explique les procédures à suivre en cas d'urgence durant le fonctionnement de la machine.

5.2 RAPPORT D'INCIDENT

JLG Industries, Inc. doit immédiatement être averti de tout incident impliquant un produit JLG. Même si aucun dommage corporel ou matériel n'est apparent, contacter l'usine par téléphone et lui fournir tous les détails nécessaires.

Aux États-Unis :
Téléphone de JLG : 877-JLG-SAFE (554-7233)

En dehors des États-Unis :
240-420-2661

Adresse e-mail :

ProductSafety@JLG.com

Tout incident impliquant un produit de JLG Industries n'ayant pas été signalé au fabricant dans un délai de 48 heures peut entraîner l'annulation de la garantie sur la machine concernée.

AVIS

APRÈS UN ACCIDENT, INSPECTER SOIGNEUSEMENT LA MACHINE ET TESTER TOUTES LES FONCTIONS EN COMMENÇANT À PARTIR DES COMMANDES AU SOL, PUIS DEPUIS LES COMMANDES DE LA PLATE-FORME. NE PAS RELEVER LA PLATE-FORME À PLUS DE 3 M (10 FT) À MOINS D'ÊTRE SÛR QUE TOUS LES DOMMAGES ONT ÉTÉ RÉPARÉS ET QUE TOUTES LES COMMANDES FONCTIONNENT CORRECTEMENT.

5.3 EN CAS D'URGENCE

Opérateur perdant totalement le contrôle de la machine

SI L'OPÉRATEUR DE LA PLATE-FORME EST COINCÉ, BLOQUÉ OU DANS L'INCAPACITÉ DE FAIRE FONCTIONNER OU DE CONTRÔLER LA MACHINE :

1. D'autres personnes doivent faire fonctionner la machine depuis les commandes au sol uniquement selon le besoin.
2. Les autres personnes se trouvant à bord de la plate-forme peuvent utiliser les commandes de la plate-forme. NE PAS CONTINUER À UTILISER LA MACHINE SI LES COMMANDES NE FONCTIONNENT PAS CORRECTEMENT.
3. Les grues, chariots à fourche ou autres équipements peuvent servir à stabiliser le mouvement de la machine.

Plate-forme ou flèche prise dans des structures en hauteur

Si la plate-forme ou la flèche est coincée ou accrochée dans des structures ou équipements en hauteur, libérer les occupants de la plate-forme avant de dégager la machine.

5.4 REMORQUAGE D'URGENCE

Il est interdit de remorquer cette machine sans l'équipement approprié. Il est toutefois possible de la déplacer. Se reporter à la Section 4 pour des procédures spécifiques.

5.5 SYSTÈME DE SÉCURITÉ PRIORITAIRE DE LA MACHINE (MSSO) (CE UNIQUEMENT)

Le système de sécurité prioritaire de la machine (MSSO) ne doit être utilisé que pour extraire un opérateur coincé, bloqué ou dans l'incapacité de faire fonctionner la machine et les commandes de fonction sont verrouillées depuis la plate-forme en raison d'une surcharge de la plate-forme.

NOTE : *Si le système MSSO est utilisé, le témoin d'anomalie clignote et un code d'anomalie est défini dans le système de commande JLG, qui doit être réinitialisé par un technicien JLG qualifié.*

NOTE : *Aucun contrôle de fonctionnement du système MSSO n'est requis. Le système de commande JLG configure un code d'anomalie en cas de défaillance de l'interrupteur de commande.*

Pour utiliser le système MSSO :

1. Depuis la console de commande au sol, mettre le sélecteur Plate-forme/Sol en position Sol.
2. Tirer la commande d'alimentation/d'arrêt d'urgence.
3. Démarrer le moteur.
4. Appuyer sans relâcher sur l'interrupteur MSSO et l'interrupteur de commande correspondant à la fonction souhaitée.

NOTES :

SECTION 6. CARACTÉRISTIQUES GÉNÉRALES ET MAINTENANCE POUR L'OPÉRATEUR

6.1 INTRODUCTION

Cette section du manuel fournit les informations supplémentaires nécessaires à l'opérateur pour pouvoir utiliser et maintenir correctement cette machine.

La partie maintenance de cette section est prévue pour aider l'opérateur de la machine à effectuer seulement les tâches quotidiennes de maintenance ; elle ne remplace pas le Programme de maintenance préventive et d'inspection inclus dans le manuel d'entretien et de maintenance.

Autres publications disponibles :

Manuel d'entretien et de maintenance 510AJ.....3121293

Manuel des pièces illustrées 510AJ 3121294

6.2 CARACTÉRISTIQUES DE FONCTIONNEMENT ET PERFORMANCES

Tableau 6-1. Caractéristiques de fonctionnement

Charge nominale sans condition ANSI CE et Australie	 227 kg (500 lb) 230 kg (500 lb)
Déclivité maximum (inclinaison admissible) avec la flèche rétractée et dans une position proche de l'horizontale. Flèche de tourelle complètement abaissée (le cas échéant).	45 %
Déclivité maximum (dévers) avec la flèche rétractée et dans une position proche de l'horizontale. Flèche de tourelle complètement abaissée (le cas échéant) - ANSI.	5°
Déclivité maximum (dévers) avec la flèche rétractée et dans une position proche de l'horizontale. Flèche de tourelle complètement abaissée (le cas échéant) - CE et Australie.	4°
Pression au sol	5,9 kg/cm^2 (84 psi)

Tableau 6-1. Caractéristiques de fonctionnement

Vitesse de déplacement maximale :	2,0 m/s (4,5 mph)
Pression hyd. maximale en fonctionnement	310 bar (4500 psi)
Tension du circuit électrique	12 volts

Caractéristiques de portée

Tableau 6-2. Caractéristiques de portée

Hauteur max. de la plate-forme	15,81 m (51 ft)
Portée horizontale max.	9,48 m (31 ft 1 in)
Hauteur relevée et étendue	7,67 m (25 ft 2 in)

Dimensions

Tableau 6-3. Dimensions

Largeur hors tout	2,34 m (7 ft 8.25 in)
Pivotement de l'arrière	0
Hauteur en position repliée	2,29 m (7 ft 6 in)
Longueur en position repliée	7,68 m (25 ft 1 in)
Empattement	2,34 m (7 ft 8 in)
Garde au sol	0,29 m (11.5 in)

Châssis

Tableau 6-4. Caractéristiques du châssis

Pivotement	360° non continu
Inclinaison admissible nominale	45 %
Charge max. des pneus	3629 kg (8000 lb)
Oscillation de l'essieu	0,2 m (8 in)
Tension du circuit	12 volts
Pression max. de fonctionnement du circuit hydraulique	310 bar (4500 psi)
Poids brut de la machine	7305 kg (16,104 lb)

Contenances

Tableau 6-5. Contenances

Réservoir de carburant	64,3 l (17 gal)
Réservoir hydraulique	102 l (27 gal) 89 l (23.6 gal) jusqu'au trait intermédiaire du regard supérieur (froid)
Moyeu de transmission	0,7 l (23.75 oz)
Frein d'entraînement	0,08 l (2.7 oz)

Pneus

Tableau 6-6. Pneus

Taille	Type	maximum	Poids
12x16.5	À air	6 bar (90 psi)	58 kg (128 lb)
12x16.5	Remplis de mousse	S/O	149 kg (328 lb)
33/1550x16.5	À air	6 bar (90 psi)	61 kg (135 lb)
33/1550x16.5	Remplis de mousse	S/O	179 kg (395 lb)
14x17.5	À air	6 bar (90 psi)	77,2 kg (170 lb)
14x17.5	Remplis de mousse	S/O	200 kg (440 lb)

Moteur

NOTE : *Les tolérances des régimes sont de ± 100 tr/mn.*

Tableau 6-7. Deutz D2011L03

Carburant	Diesel
Nbre de cylindres	3
Alésage	94 mm (3.7 in)
Course	112 mm (4.4 in)
Cylindrée	2331 cm^3 (142 in^3)
Contenance en huile carter-moteur refroidisseur contenance totale	 6 l (6.3 qt) 4,5 l (4.75 qt) 10,5 l (11 qt)
Bas régime (tr/mn)	1200
Régime moyen (tr/mn) Relevage de la tourelle et de la flèche supérieure, pivotement de l'extension, mise à niveau et rotation de la plate-forme, relevage du bras articulé	 1800 1500
Haut régime (tr/mn)	2800

Tableau 6-8. Caterpillar C2.2

Carburant	Diesel
Nbre de cylindres	4
BHP	34 kW (46.5 hp)
Alésage	84 mm (3.307 in)
Course	112 mm (3.9370 in)
Cylindrée	2,2 l (134.3 in^3)
Contenance en huile	3,6 l (3.8 qt) pour le carter-moteur uniquement
Taux de compression	19:1
Ordre d'allumage	1-3-4-2
Régime max. (tr/mn)	2800

Poids des composants principaux

Tableau 6-9. Poids des composants

Composant	Kilogrammes	Pounds
Châssis (nu)	982	2164
Plate-forme tournante (nue)	693	1527
Bielle de la flèche	86	190
Bielle de réglage de la flèche	15	34
Montant supérieur	102,5	226
Montant inférieur	56	123
Flèche inférieure	277	610.5
Flèche médiane	232	511
Flèche supérieure	574	1265.5
Essieu 4 roues motrices	120,5	266
Contrepoids	1896	4180

Huile hydraulique

Tableau 6-10. Huile hydraulique

Plage de température de fonctionnement du circuit hydraulique	Viscosité SAE
-18 à +83 °C (+0 à +180 °F)	10W
-18 à +99 °C (+0 à +210 °F)	10W-20, 10W30
+10 à +99 °C (+50 à +210 °F)	20W-20

NOTE : *Les huiles hydrauliques doivent présenter des qualités anti-usure au moins égales à la classification de service API GL-3, et une stabilité chimique suffisante pour l'entretien du circuit hydraulique mobile. JLG Industries recommande l'huile hydraulique Mobilfluid 424 présentant un indice de viscosité SAE de 152.*

NOTE : *Lorsque la température reste inférieure à -7 °C (20 °F), JLG Industries recommande l'utilisation de Mobil DTE13.*

Outre les recommandations de JLG, il est déconseillé de mélanger des huiles de marques ou de types différents. Les additifs requis qu'elles contiennent, ainsi que leur viscosité peuvent en effet être différents. Pour utiliser une autre huile hydraulique que Mobilfluid 424, contacter JLG Industries afin d'obtenir des recommandations adéquates.

Tableau 6-11. Caractéristiques de l'huile Mobilfluid 424

Catégorie SAE	10W30
Gravité, API	29,0
Masse volumique, lb/gal. 60 °F	7,35
Point de fluidité max.	-43 °C (-46 °F)
Point d'éclair min.	228 °C (442 °F)
Viscosité	
Brookfield, cP à -18 °C	2700
à 40 °C	55 cSt
à 100 °C	9,3 cSt
Indice de viscosité	152

Tableau 6-12. Caractéristiques de l'huile Mobil DTE 13M

Viscosité ISO	N° 32
Densité	0,877
Point de fluidité max.	-40 °C (-40 °F)
Point d'éclair min.	166 °C (330 °F)
Viscosité	
à 40 °C	33 cSt
à 100 °C	6,6 cSt
à 100 °F	169 SUS
à 210 °F	48 SUS
cP à -20 °F	6,200
Indice de viscosité	140

Tableau 6-13. UCon Hydrolube HP-5046

Type	Synthétique biodégradable
Densité	1,082
Point de fluidité max.	-50 °C (-58 °F)
pH	9,1
Viscosité	
à 0 °C (32 °F)	340 cSt (1600 SUS)
à 40 °C (104 °F)	46 cSt (215 SUS)
à 65 °C (150 °F)	22 cSt (106 SUS)
Indice de viscosité	170

Tableau 6-14. Caractéristiques de l'huile Mobil EAL H 46

Type	Synthétique biodégradable
Viscosité ISO	46
Densité	0,910
Point de fluidité	-42 °C (-44 °F)
Point d'éclair	260 °C (500 °F)
Temp. de fonctionnement	-17 à 162 °C (0 à 180 °F)
Poids	0,9 kg/l (7.64 lb/gal)
Viscosité	
à 40 °C	45 cSt
à 100 °C	8,0 cSt
Indice de viscosité	153

Tableau 6-15. Caractéristiques de l'huile Exxon Univis HVI 26

Densité	32,1
Point de fluidité	-60 °C (-76 °F)
Point d'éclair	103 °C (217 °F)
Viscosité	
à 40 °C	25,8 cSt
à 100 °C	9,3 cSt
Indice de viscosité	376
NOTE : *Mobil/Exxon recommande de vérifier la viscosité de cette huile chaque année.*	

Tableau 6-16. Quintolubric 888-46

Densité	0,91 à 15 °C (59 °F)
Point de fluidité	<-20 °C (<-4 °F)
Point d'éclair	275 °C (527 °F)
Point de combustion	325 °C (617 °F)
Température d'auto-inflammation	450 °C (842 °F)
Viscosité	
à 0 °C (32 °F)	360 cSt
à 20 °C (68 °F)	102 cSt
à 40 °C (104 °F)	46 cSt
à 100 °C (212 °F)	10 cSt
Indice de viscosité	220

Emplacement du numéro de série

Une plaque de numéro de série est apposée à l'arrière du côté gauche du châssis. Si la plaque de numéro de série est endommagée ou manquante, le numéro de série de la machine est estampillé sur le côté gauche du châssis.

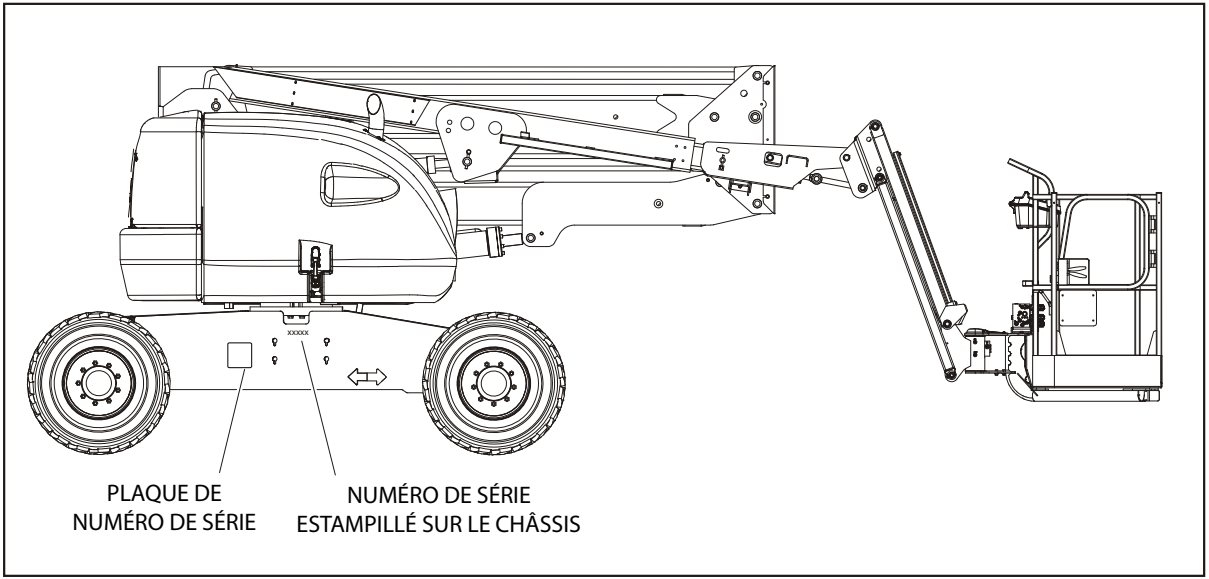

Figure 6-1. Emplacements du numéro de série

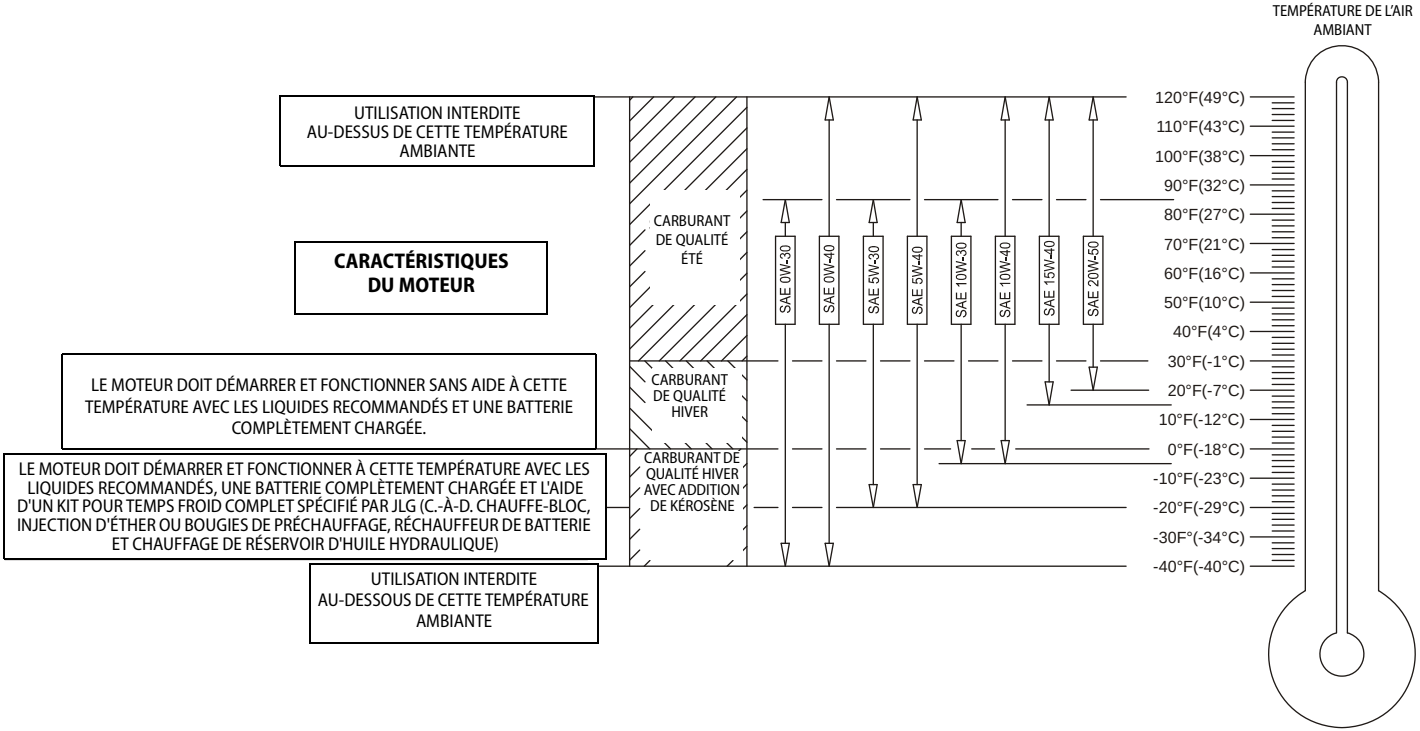

Figure 6-2. Spécifications de température de fonctionnement du moteur - Deutz - Fiche 1 de 2

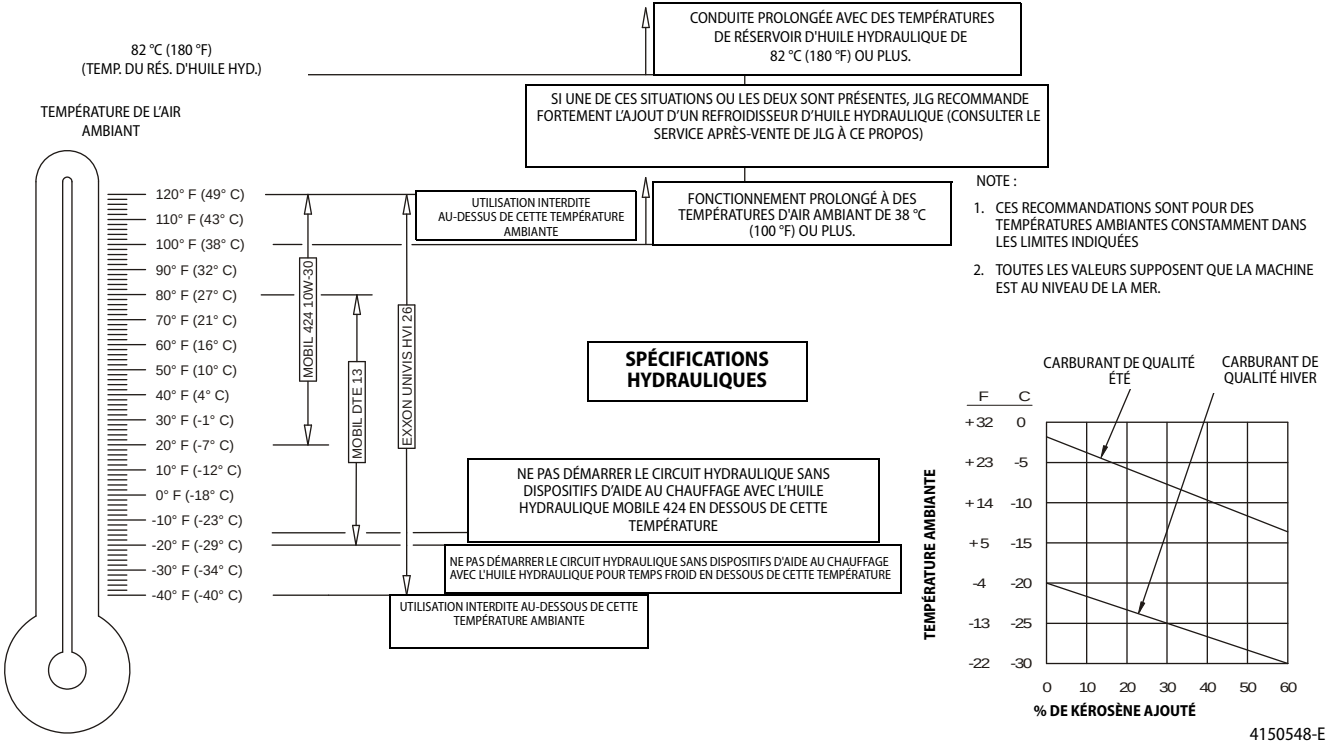

Figure 6-3. Spécifications de température de fonctionnement du moteur - Deutz - Fiche 2 de 2

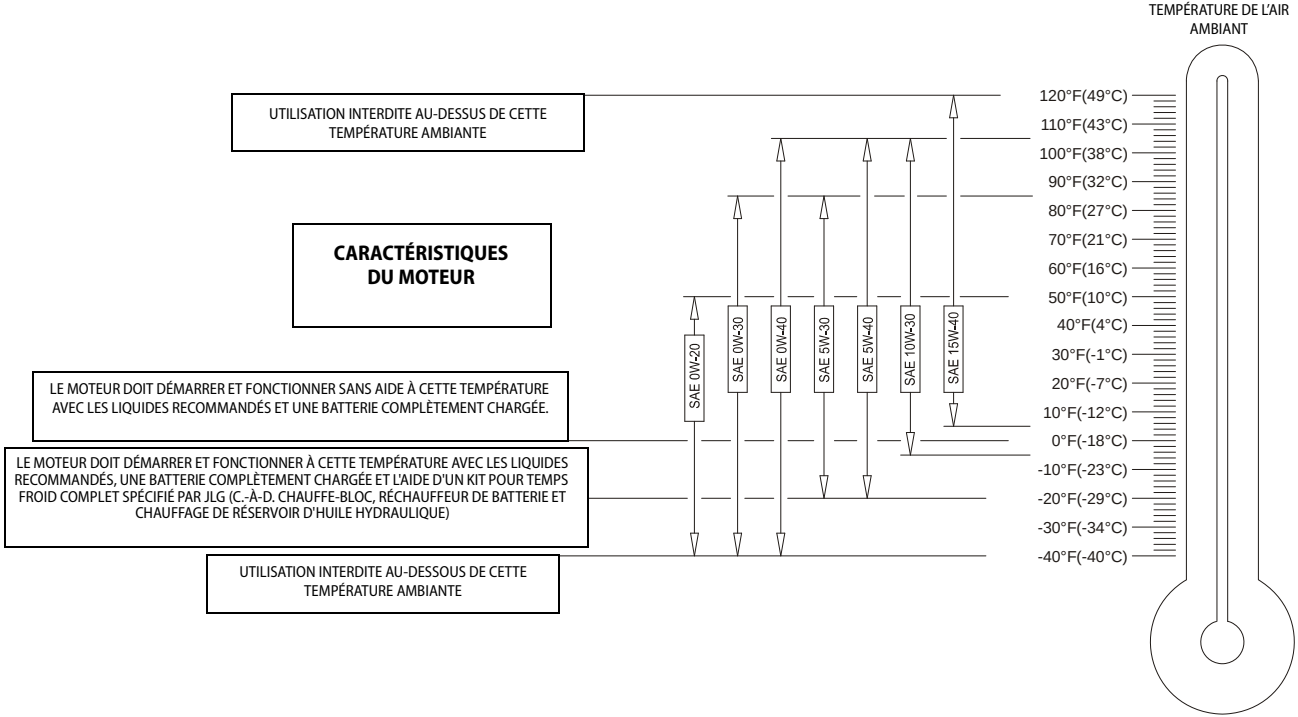

Figure 6-4. Spécifications de température de fonctionnement du moteur - Caterpillar - Fiche 1 de 2

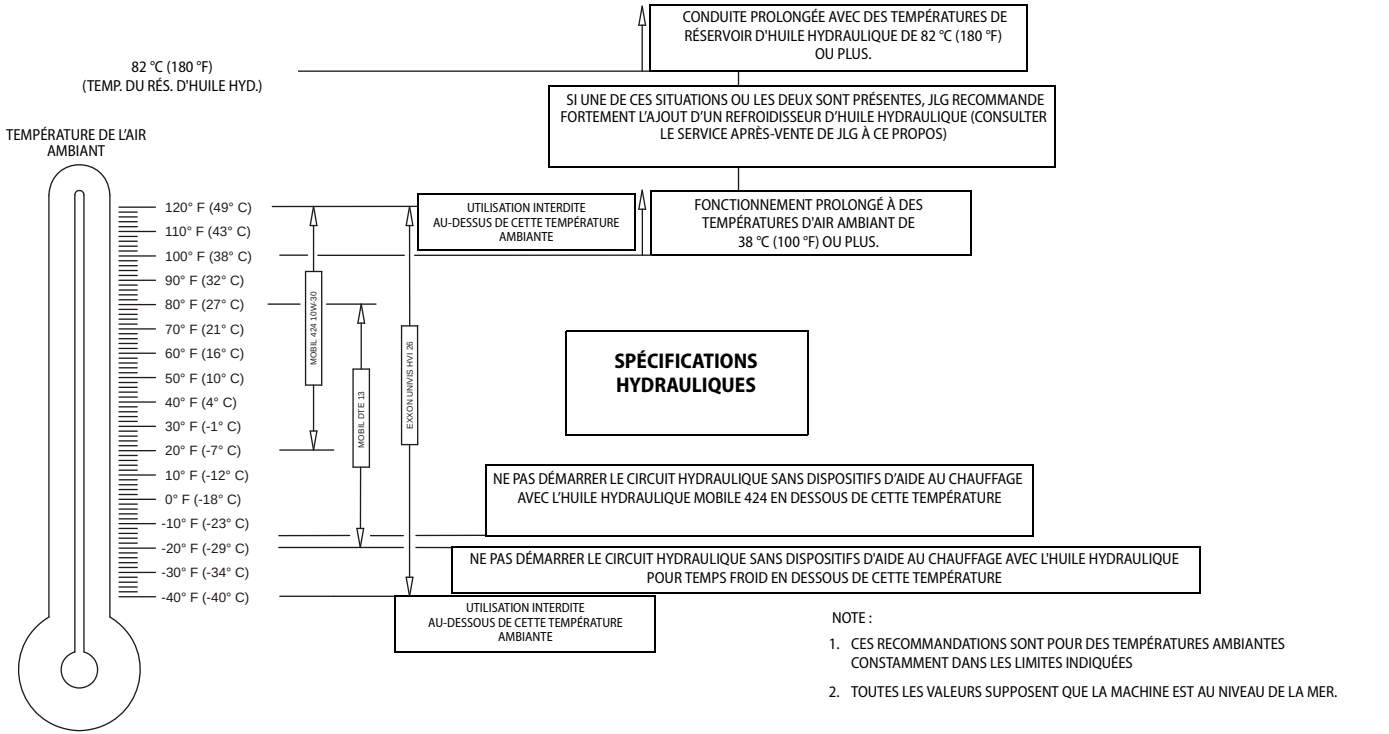

Figure 6-5. Spécifications de température de fonctionnement du moteur - Caterpillar - Fiche 2 de 2

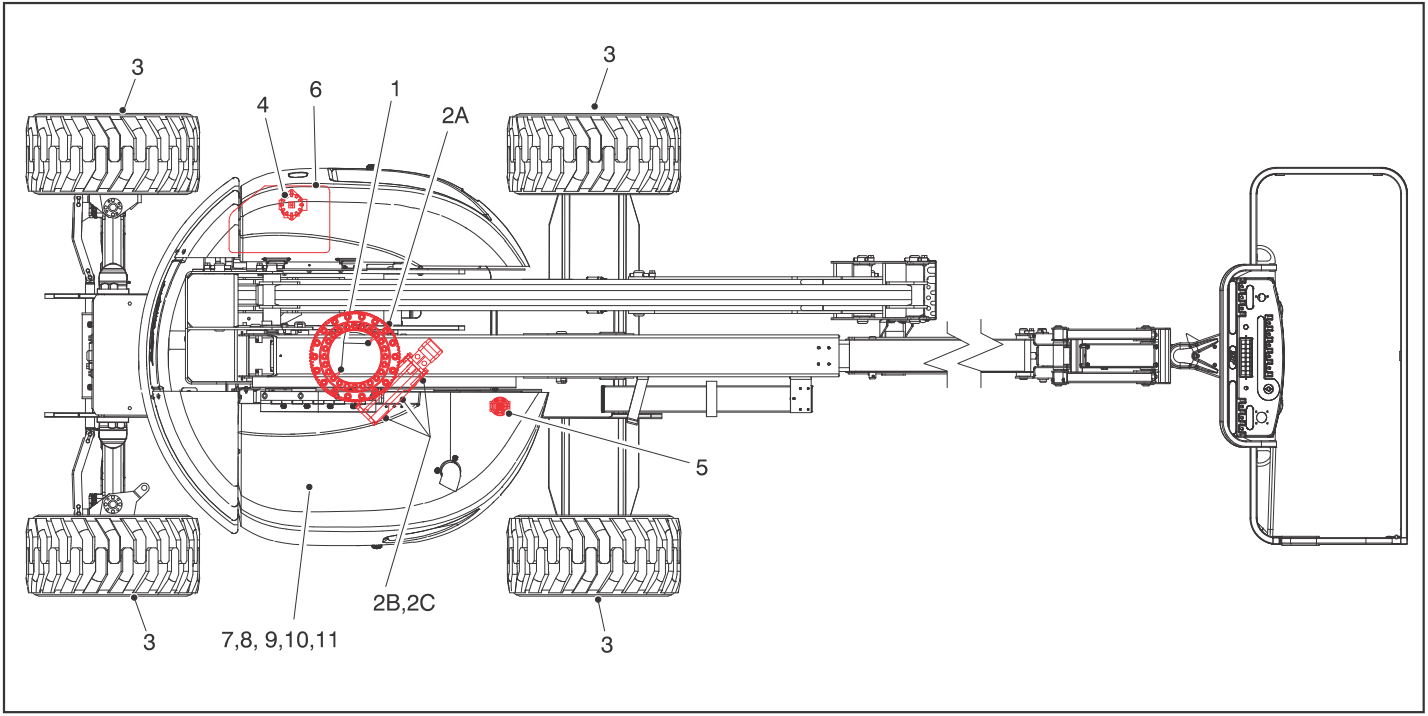

Figure 6-6. Schéma de lubrification et de maintenance pour l'opérateur

6.3 MAINTENANCE POUR L'OPÉRATEUR

NOTE : *Les numéros suivants correspondent à ceux de la Figure 6-6., Schéma de lubrification et de maintenance pour l'opérateur.*

Tableau 6-17. Spécifications de lubrification

LÉGENDE	SPÉCIFICATIONS
GU	Graisse universelle ayant un point d'égouttement minimum de 177 °C (350 °F). Résistance à l'eau et adhésivité excellentes et du type pour pression extrême. (Charge Timken OK d'au minimum 40 lb.)
GPEE	Graisse à pression extrême pour engrenages (huile) conforme à la classification de service API GL-5 ou la spécification MIL-L-2105
HH	Huile hydraulique. Classification de service API GL-3, par ex. Mobilfluid 424.
HM	Huile moteur (carter-moteur). Essence - Classification API SF, SH, SG, MIL-L-2104. Diesel - Classification API CC/CD, MIL-L-2104B/MIL-L-2104C.
LEO	Lubrifiant pour engrenages ouverts - Mobiltac 375 ou équivalent.

AVIS

LES INTERVALLES DE LUBRIFICATION RECOMMANDÉS SUPPOSENT UNE UTILISATION DE LA MACHINE DANS DES CONDITIONS NORMALES. POUR LES MACHINES UTILISÉES DANS DES OPÉRATIONS MULTITÂCHES ET/OU SOUMISES À DES ENVIRONNEMENTS OU CONDITIONS HOSTILES, AUGMENTER LES FRÉQUENCES DE LUBRIFICATION EN CONSÉQUENCE.

NOTE : *Il est recommandé et préférable de remplacer tous les filtres en même temps.*

1. Roulement de pivotement - Roulement à billes interne

Point(s) de lubrification - 2 graisseurs
Contenance - S/B
Lubrifiant - GU
Intervalle - Tous les 3 mois ou toutes les 150 heures de fonctionnement

2. Roulement de pivotement / Dents de l'engrenage à vis sans fin

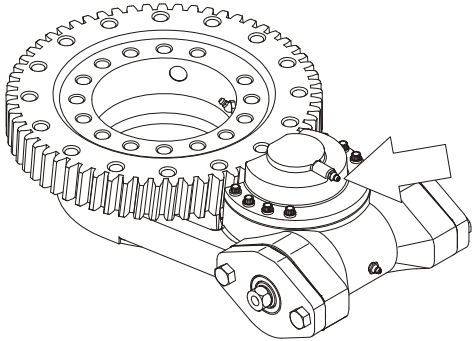

Point(s) de lubrification - Graisseur
Contenance - S/B
Lubrifiant - Lubriplate 930-AAA
Intervalle - S/B

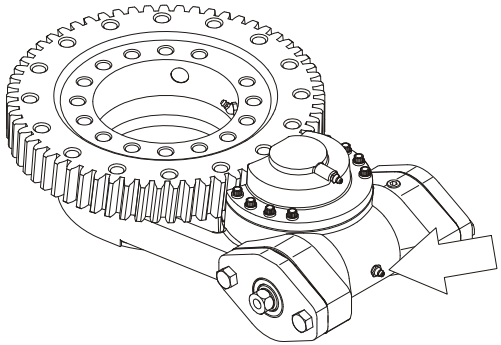

Point(s) de lubrification - Graisseur*
Contenance - S/B
Lubrifiant - Mobile SHC 007
Intervalle - S/B

⚠ ATTENTION

NE PAS TROP LUBRIFIER LES ROULEMENTS, CELA ENDOMMAGERAIT LE JOINT EXTERNE DANS LE LOGEMENT.

*Si nécessaire, installer un graisseur dans le logement de l'engrenage à vis sans fin et lubrifier. Remplacer le graisseur par un bouchon fileté lorsque l'opération est terminée.

3. Moyeu de transmission de roue

Point(s) de lubrification - Bouchon de niveau/remplissage
Contenance - 0,5 l (17 oz) (à moitié rempli)
Lubrifiant - GPEE
Intervalle - Vérifier le niveau tous les 3 mois ou toutes les 150 heures de fonctionnement ; vidanger tous les 2 ans ou toutes les 1200 heures de fonctionnement

4. Filtre de retour hydraulique

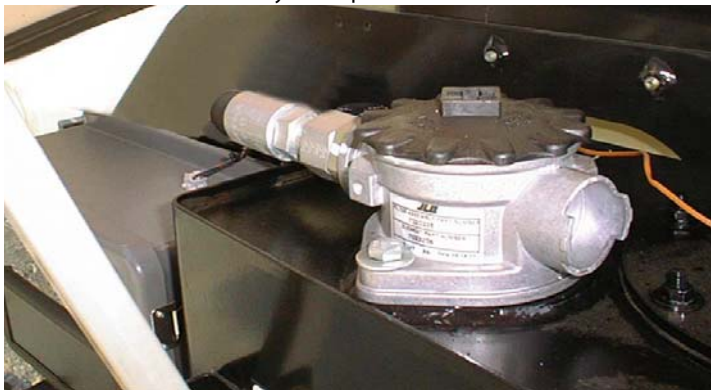

Intervalle - Vidanger après les 50 premières heures, puis tous les 6 mois ou toutes les 300 heures, ou comme indiqué par le témoin d'état.

5. Filtre de charge hydraulique

Intervalle - Vidanger après les 50 premières heures, puis tous les 6 mois ou toutes les 300 heures, ou comme indiqué par le témoin d'état.

6. Réservoir hydraulique

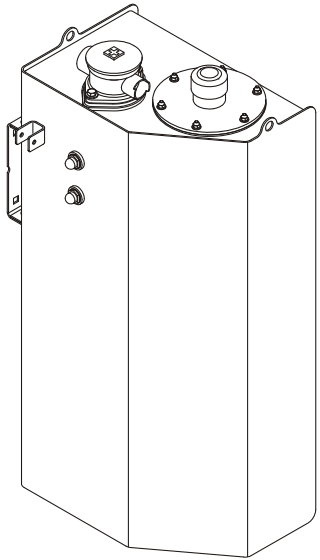

Point(s) de lubrification - Bouchon de remplissage
Contenance - 102 l (27 gal) ; 89 l (23.6 gal) jusqu'au trait intermédiaire du regard supérieur (froid)
Lubrifiant - HH
Intervalle - Vérifier le niveau tous les jours, vidanger tous les 2 ans ou toutes les 1200 heures de fonctionnement.

7. Vidange d'huile avec filtre - Deutz

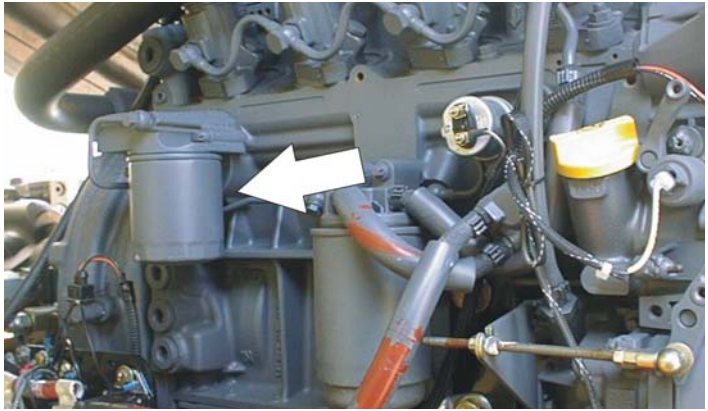

Bouchon de remplissage/élément vissable (N/P JLG 7016641)
Contenance - 10,5 l (11 qt) pour le carter-moteur ;
4,7 l (5 qt) pour le refroidisseur
Lubrifiant - HM
Intervalle - Tous les ans ou toutes les 1200 heures de fonctionnement
Commentaires - Vérifier le niveau tous les jours/vidanger en fonction des instructions du manuel du moteur.

8. Vidange d'huile avec filtre - Caterpillar

Point(s) de lubrification - Bouchon de remplissage/élément vissable (N/P JLG 7026855)
Contenance - 9,4 l (10 qt)
Lubrifiant - HM
Intervalle - Tous les ans ou toutes les 500 heures de fonctionnement
Commentaires - Vérifier le niveau tous les jours/vidanger en fonction des instructions du manuel du moteur.

9. Filtre à carburant - Deutz

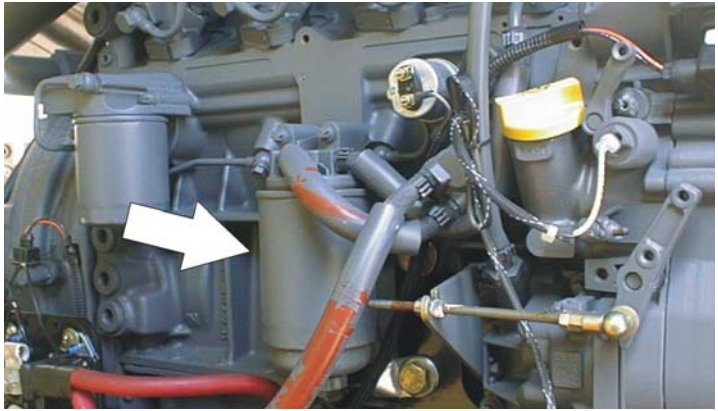

Point(s) de lubrification - Élément remplaçable
Intervalle - Tous les ans ou toutes les 600 heures de fonctionnement

10. Filtre à carburant - Caterpillar

Point(s) de lubrification - Élément remplaçable
Intervalle - Tous les ans ou toutes les 600 heures de fonctionnement.

11. Filtre à air

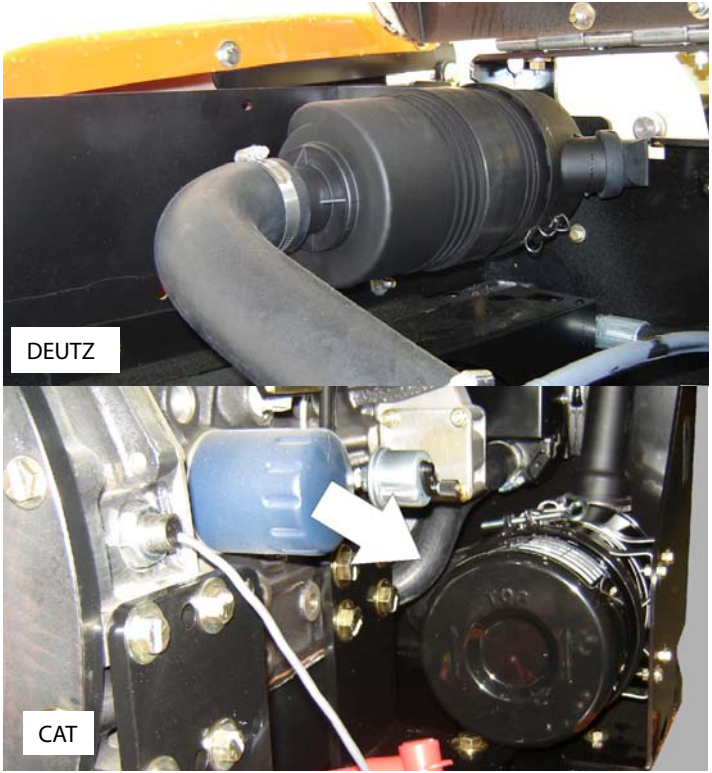

Point(s) de lubrification - Élément remplaçable
Intervalle - Tous les 6 mois ou toutes les 300 heures de fonctionnement ou comme indiqué par le témoin d'état.

6.4 PNEUS ET ROUES

Gonflage des pneus

La pression des pneus à air doit être égale à la pression d'air indiquée sur le côté du produit JLG ou l'autocollant de la jante pour garantir un fonctionnement correct et sûr.

Pneus endommagés

Pour les pneus à air, JLG Industries, Inc. recommande de prendre immédiatement des mesures pour mettre le produit JLG hors service quand on découvre des coupures, accrocs ou déchirures qui exposent la carcasse du pneu sur le flanc ou la bande de roulement. Arranger le remplacement du pneu ou de son ensemble.

Pour les pneus remplis de polyuréthane cellulaire, JLG Industries, Inc. recommande de prendre immédiatement des mesures pour mettre le produit JLG hors service et d'arranger le remplacement du pneu ou de son ensemble quand l'une des situations suivantes est découverte :

- une coupure lisse et régulière dans les plis du pneu dépassant 7,5 cm (3 in) de longueur totale ;
- toute déchirure ou accroc (aux bords irréguliers) dans les plis du pneu dépassant 2,5 cm (1 in), quel qu'en soit le sens ;
- toute perforation dépassant 2,5 cm (1 in) de diamètre ;
- tout dommage à la carcasse de la bande de roulement du pneu.

Si un pneu est endommagé mais satisfait les critères énoncés ci-dessus, inspecter le pneu quotidiennement pour s'assurer que le dommage ne s'est pas propagé au-delà du critère admissible.

Remplacement des pneus

JLG recommande de remplacer les pneus par des pneus de même taille, de même marque et ayant le même nombre de plis que ceux installés initialement sur la machine. Se reporter au manuel des pièces JLG pour trouver le numéro de référence des pneus approuvés pour un modèle de machine particulier. En cas de non-utilisation de pneus de rechange approuvés par JLG, il est recommandé d'employer des pneus ayant les caractéristiques suivantes :

- nombre de plis, charge nominale et taille égaux ou supérieurs à ceux du pneu d'origine ;
- largeur de contact de la bande de roulement du pneu égale ou supérieure à celle du pneu d'origine ;
- diamètre, largeur et dimensions de déport de la roue égaux à ceux de la roue d'origine ;
- utilisation approuvée par le fabricant du pneu (y compris pression de gonflage et charge maximale des pneus) pour l'application visée.

Sauf indication contraire de JLG Industries Inc., ne pas remplacer un ensemble de pneus remplis de mousse ou lestés par un système pneumatique. Lors de la sélection et de l'installation de pneus de rechange, s'assurer qu'ils sont tous gonflés à la pression recommandée par JLG. La taille des pneus variant d'une marque à l'autre, les deux pneus se trouvant sur un même essieu doivent être identiques.

Remplacement des roues et des pneus

Les jantes installées sur chaque modèle de produit ont été conçues en fonction des exigences de stabilité comprenant la largeur de voie, la pression des pneus et la capacité de charge. Des changements de dimensions concernant la largeur des jantes, l'emplacement de la pièce centrale, un diamètre plus grand ou plus petit, etc., sans la recommandation écrite de l'usine peuvent résulter en des conditions dangereuses quant à la stabilité.

Installation des roues

Il est extrêmement important d'appliquer et de maintenir le couple de montage de roue correct.

⚠ AVERTISSEMENT

LES ÉCROUS DE ROUE DOIVENT ÊTRE POSÉS ET MAINTENUS AU COUPLE CORRECT POUR ÉVITER LE DESSERRAGE DES ROUES, LA RUPTURE DES GOUJONS ET, ÉVENTUELLEMENT, LA SÉPARATION DANGEREUSE DE LA ROUE DE L'ESSIEU. VEILLER À UTILISER UNIQUEMENT LES ÉCROUS APPARIÉS À L'ANGLE DU CÔNE DE LA ROUE.

Serrer les écrous de roue au couple approprié pour éviter que les roues se desserrent. Utiliser une clé dynamométrique pour serrer les fixations. Sans clé dynamométrique disponible, serrer les fixations avec un démonte-roue puis faire immédiatement serrer les écrous de roue au couple correct par une station-service ou le concessionnaire. Un serrage excessif résultera en la rupture des goujons ou la déformation permanente des trous de goujon de montage de la roue. La procédure correcte de fixation des roues est la suivante :

1. Amorcer tous les écrous à la main pour éviter de fausser le filetage. NE PAS utiliser de lubrifiant sur les filets ou les écrous.

2. Serrer les écrous dans l'ordre suivant :

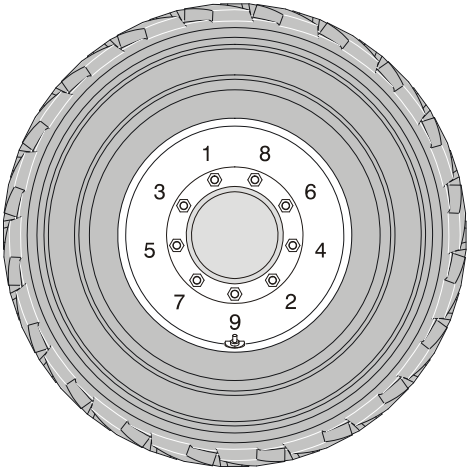

3. Le serrage des écrous doit se faire par étapes. Suivre l'ordre recommandé pour serrer les écrous conformément au tableau des couples de serrage.

Tableau 6-18. Tableau des couples de serrage des roues

ORDRE DE SERRAGE		
1ère étape	2ème étape	3ème étape
55 Nm (40 lb-ft)	130 Nm (100 lb-ft)	255 Nm (170 lb-ft)

4. Les écrous de roue doivent être serrés après les 50 premières heures de fonctionnement et après chaque dépose de roue. Vérifier le serrage tous les 3 mois ou toutes les 150 heures de fonctionnement.

6.5 INFORMATIONS COMPLÉMENTAIRES

Les informations suivantes sont fournies conformément aux exigences de la directive européenne 2006/42/CE sur les machines et ne s'appliquent qu'aux machines CE.

Pour les machines électriques, le niveau de pression acoustique pondéré en A continu équivalent au niveau de la plate-forme est de moins de 70 dB(A).

Pour les machines à moteur à combustion, le niveau de puissance acoustique (LWA) garanti selon la directive européenne 2000/14/CE (émissions sonores dans l'environnement des matériels destinés à être utilisés à l'extérieur des bâtiments) en fonction des méthodes d'essai conformes à l'Annexe III, partie B, méthode 1 et 0 de la directive, est de 104 dB.

La valeur de vibration totale à laquelle est sujet le système main-bras ne dépasse pas 2,5 m/s^2. La valeur moyenne quadratique de l'accélération pondérée la plus élevée à laquelle est sujet le corps entier ne dépasse pas 0,5 m/s^2.

NOTES :

SECTION 7. REGISTRE D'INSPECTION ET DE RÉPARATION

Numéro de série de la machine _____

Tableau 7-1. Registre d'inspection et de réparation

Date	Commentaires

Tableau 7-1. Registre d'inspection et de réparation

Date	Commentaires

An Oshkosh Corporation Company

TRANSFERT DE PROPRIÉTAIRE

À l'attention du propriétaire du produit :

Si vous êtes propriétaire mais n'êtes PAS l'acheteur d'origine du produit décrit dans ce manuel, nous souhaitons vous connaître. Pour recevoir les bulletins de sécurité, il est très important d'aviser JLG Industries, Inc. des informations actualisées de propriété actuelle de tous les produits JLG. JLG maintient les informations de propriété de chacun des produits JLG et les utilise lorsqu'il est nécessaire de notifier le propriétaire.

Veuillez vous servir de ce formulaire pour fournir à JLG les informations les plus récentes sur le propriétaire actuel des produits JLG. Veuillez renvoyer le formulaire dûment rempli au service chargé de la sécurité et de la fiabilité des produits JLG par télécopie ou courrier à l'adresse indiquée ci-dessous.

Merci,
Product Safety & Reliability Department
JLG Industries, Inc.
13224 Fountainhead Plaza
Hagerstown, MD 21742
USA
Téléphone : +1-717-485-6591
Fax : +1-301-745-3713

NOTE : Ne pas faire état des unités louées sur ce formulaire.

Modèle : _____

Numéro de série : _____

Ancien propriétaire : _____

Adresse : _____

_____

Pays : _____ **Téléphone : (_____)** _____

Date de transfert : _____

Propriétaire actuel : _____

Adresse : _____

_____

Pays : _____ **Téléphone : (_____)** _____

Quelle personne de votre organisation devons-nous aviser ?

Nom : _____

Poste : _____

An Oshkosh Corporation Company

Siège mondial
JLG Industries, Inc.
1 JLG Drive
McConnellsburg PA. 17233-9533
ÉTATS-UNIS
(717) 485-5161
(717) 485-6417

3123439

Emplacements de JLG dans le monde

JLG Industries (Australie)
P.O. Box 5119
11 Bolwarra Road
Port Macquarie
N.S.W. 2444
Australie
+61 2 65 811111
+61 2 65813058

JLG Latino Americana Ltda.
Rua Eng. Carlos Stevenson,
80-Suite 71
13092-310 Campinas-SP
Brésil
+55 19 3295 0407
+55 19 3295 1025

JLG Industries (UK) Ltd
Bentley House
Bentley Avenue
Middleton
Greater Manchester
M24 2GP - Angleterre
+44 (0)161 654 1000
+44 (0)161 654 1001

JLG France SAS
Z.I. de Beaulieu
47400 Fauillet
France
+33 (0)5 53 88 31 70
+33 (0)5 53 88 31 79

JLG Deutschland GmbH
Max-Planck-Str. 21
D - 27721 Ritterhude - Ihlpohl
Allemagne
+49 (0)421 69 350 20
+49 (0)421 69 350 45

JLG Equipment Services Ltd.
Rm 1107 Landmark North
39 Lung Sum Avenue
Sheung Shui N. T.
Hong Kong
(852) 2639 5783
(852) 2639 5797

JLG Industries (Italie) s.r.l.
Via Po. 22
20010 Pregnana Milanese - MI
Italie
+39 029 359 5210
+39 029 359 5845

Oshkosh-JLG Singapore Technology
Equipment Pte Ltd
29 Tuas Ave 4,
Jurong Industrial Estate
Singapour, 639379
+65-6591 9030
+65-6591 9031

Plataformas Elevadoras
JLG Iberica, S.L.
Trapadella, 2
P.I. Castellbisbal Sur
08755 Castellbisbal, Barcelona
Espagne
+34 93 772 4700
+34 93 771 1762

JLG Sverige AB
Enkopingsvagen 150
Box 704
SE - 176 27 Jarfalla
Suède
+46 (0)850 659 500
+46 (0)850 659 534

www.jlg.com